SUBWAY 60 XM FLAT FREGADERO A RAS RECTANGULAR

INFORMACIÓN DEL PRODUCTO

Título del artículo	Villeroy & Boch Subway 60 XM flat Fregadero a ras, incluido Desagüe manual, de Cerámica, 585 x 475 mm, Fossil CeramicPlus
Número de artículo	67801FKD
Montaje / tipo de montaje	instalación a ras
Indicaciones de montaje	anchura mínima de la unidad: 60cm, Para montaje a ras en encimera de piedra natural/artificial| Grosor mínimo de la encimera: 3 cm
Suministro	1 x fregadero , 1 x válvula de cestilla extraíble
Longitud en mm	475
Anchura en mm	585
Altura en mm	220
Profundidad interior	205
Colección	Subway 60 XM flat
Material	Cerámica
Nombre del color de la pintura	Fossil CeramicPlus
Otro material	Cestillo: Acero inoxidable Válvula: Acero inoxidable
Posición lavabo principal	Seno a la derecha
Función del accesorio de desagüe	válvula de cestilla extraíble
Nombre del color	Fossil
Otros nombres de color	Cestillo: Cromado, Válvula: Cromado

TECHNICAL DRAWINGS

67801FKD

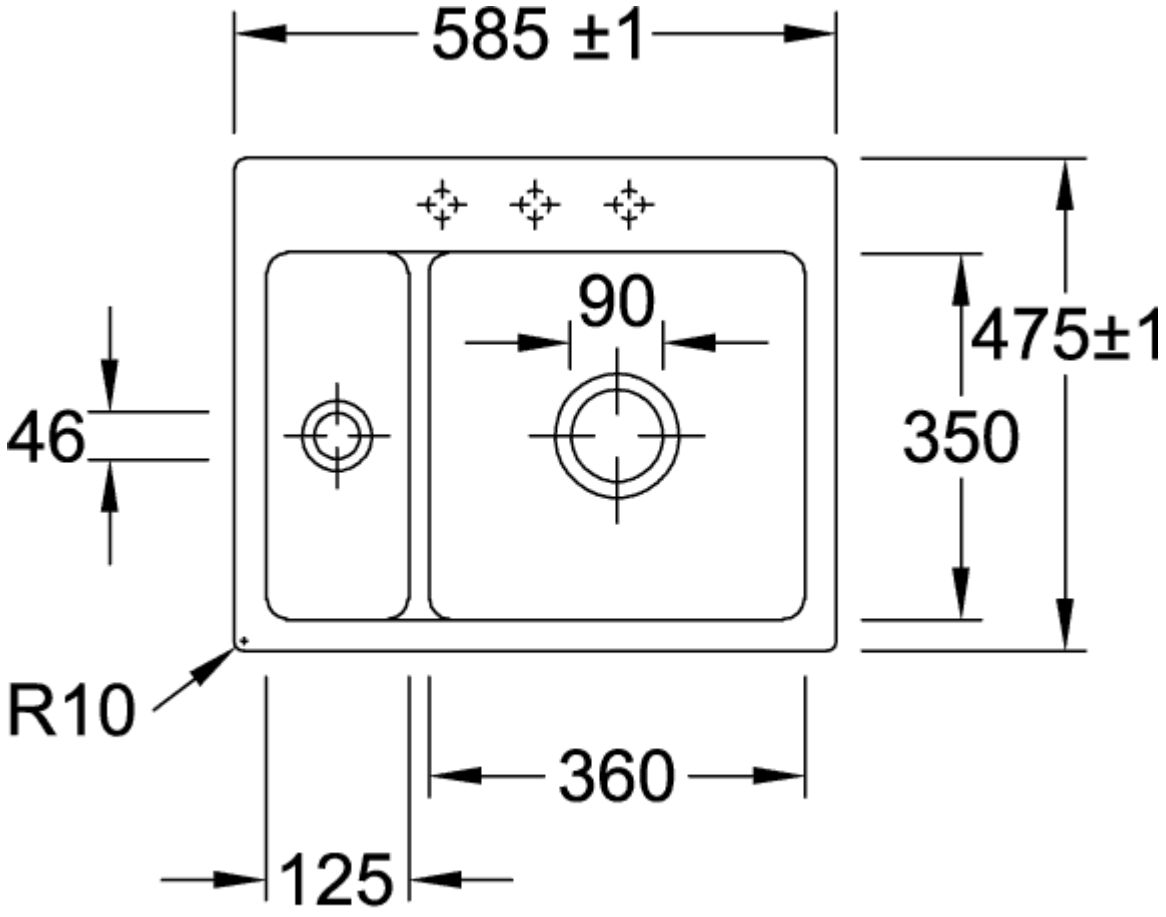
585 ±1
90
475±1
46
350
R10
360
125

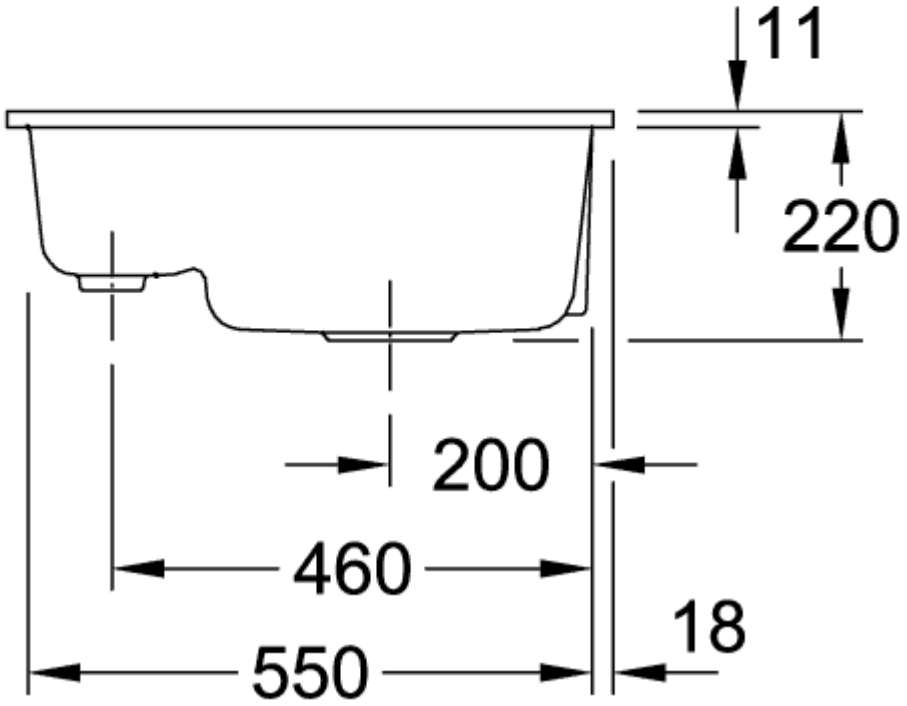
11
220
200
460
18
550
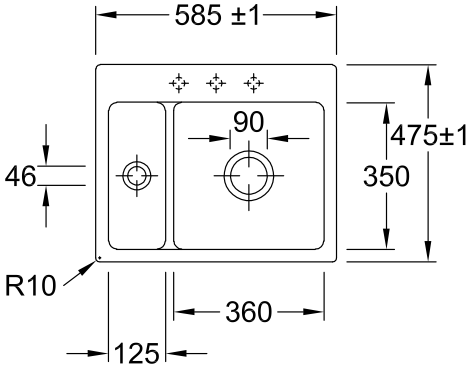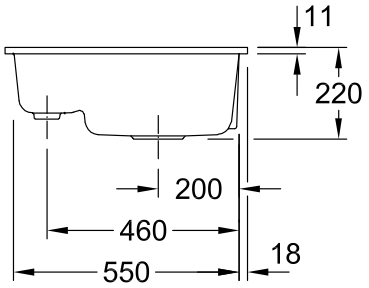
67801FKD