SUBWAY 45 FLAT FREGADERO A RAS RECTANGULAR

INFORMACIÓN DEL PRODUCTO

Título del artículo	Villeroy & Boch Subway 45 flat Fregadero a ras, incluido Desagüe automático, de Cerámica, 745 x 475 mm, Snow White CeramicPlus
Número de artículo	67722FKG
Montaje / tipo de montaje	instalación a ras
Indicaciones de montaje	anchura mínima de la unidad: 45cm, Grosor mínimo de la encimera usada con un lavavajillas: 4 cm|Para montaje a ras en encimera de piedra natural/artificial
Suministro	1 x fregadero , 1 x válvula automática 1 x tapón, redondo
Longitud en mm	475
Anchura en mm	745
Altura en mm	220
Profundidad interior	200
Colección	Subway 45 flat
Material	Cerámica
Nombre del color de la pintura	Snow White CeramicPlus
Otro material	Cestillo: Acero inoxidable Válvula: Acero inoxidable
Posición lavabo principal	Seno a la izquierda
Función del accesorio de desagüe	válvula automática
Nombre del color	Snow White
Otros nombres de color	Cestillo: Cromado, Válvula: Cromado

TECHNICAL DRAWINGS

67722FKG

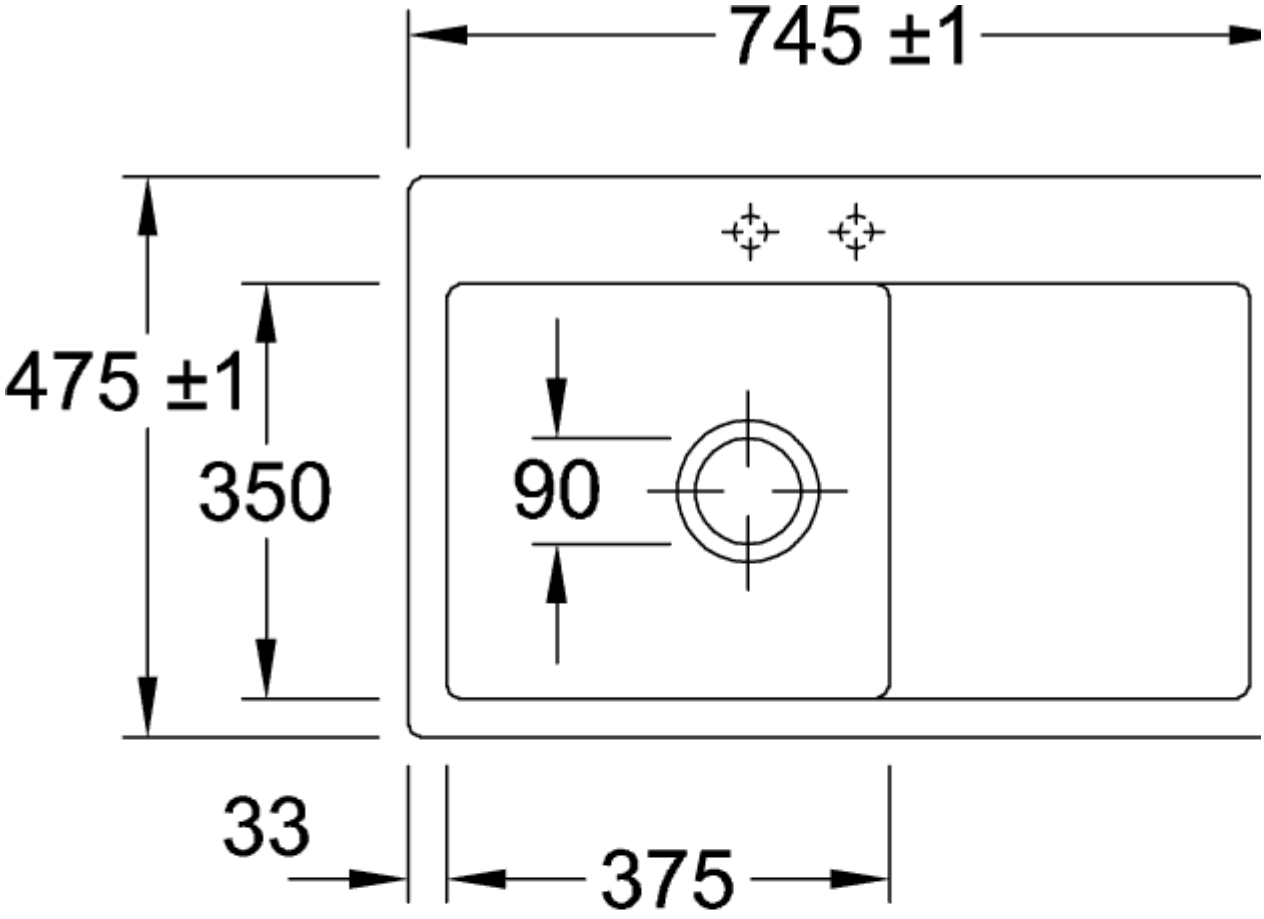

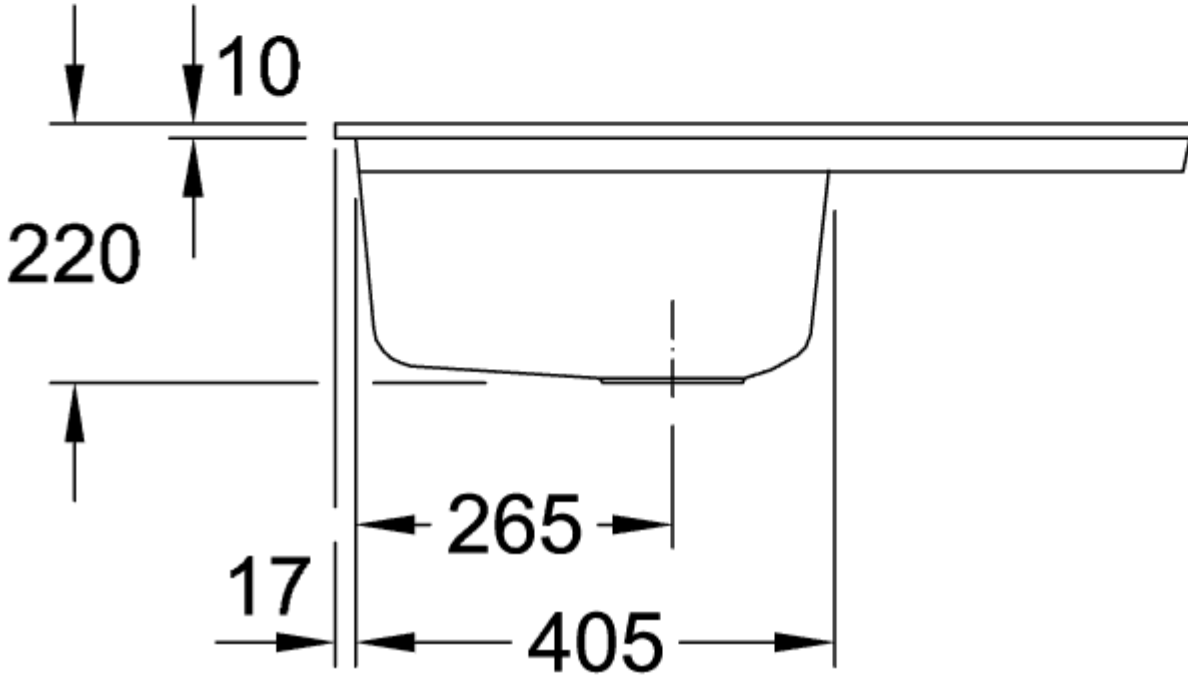
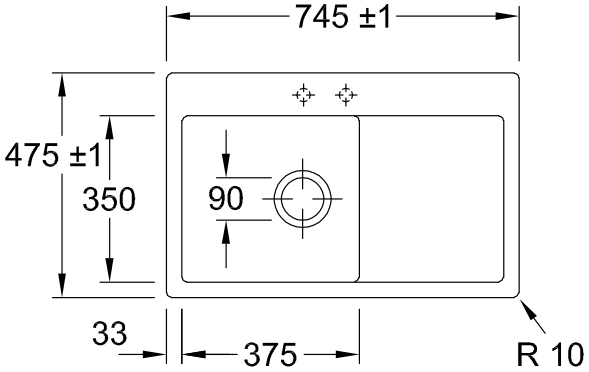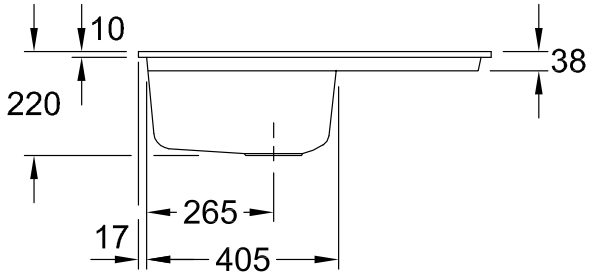
67722FKG