SILUET 60 S FLAT FREGADERO A RAS RECTANGULAR

INFORMACIÓN DEL PRODUCTO

Título del artículo	Villeroy & Boch Siluet 60 S flat Fregadero a ras, incluido Desagüe automático, de TitanCeram, 600 x 510 mm, Blanco CeramicPlus
Número de artículo	33462FR1
Montaje / tipo de montaje	instalación a ras
Indicaciones de montaje	anchura mínima de la unidad: 60cm
Suministro	1 x fregadero , 1 x válvula automática 1 x tapón, redondo
Longitud en mm	510
Anchura en mm	600
Altura en mm	220
Profundidad interior	200
Colección	Siluet 60 S flat
Material	TitanCeram
Nombre del color de la pintura	Blanco CeramicPlus
Otro material	Cestillo: Acero inoxidable Válvula: Acero inoxidable
Posición lavabo principal	Seno, reversible
Función del accesorio de desagüe	válvula automática
Nombre del color	Blanco
Otros nombres de color	Cestillo: Cromado, Válvula: Cromado

TECHNICAL DRAWINGS

33462FR1

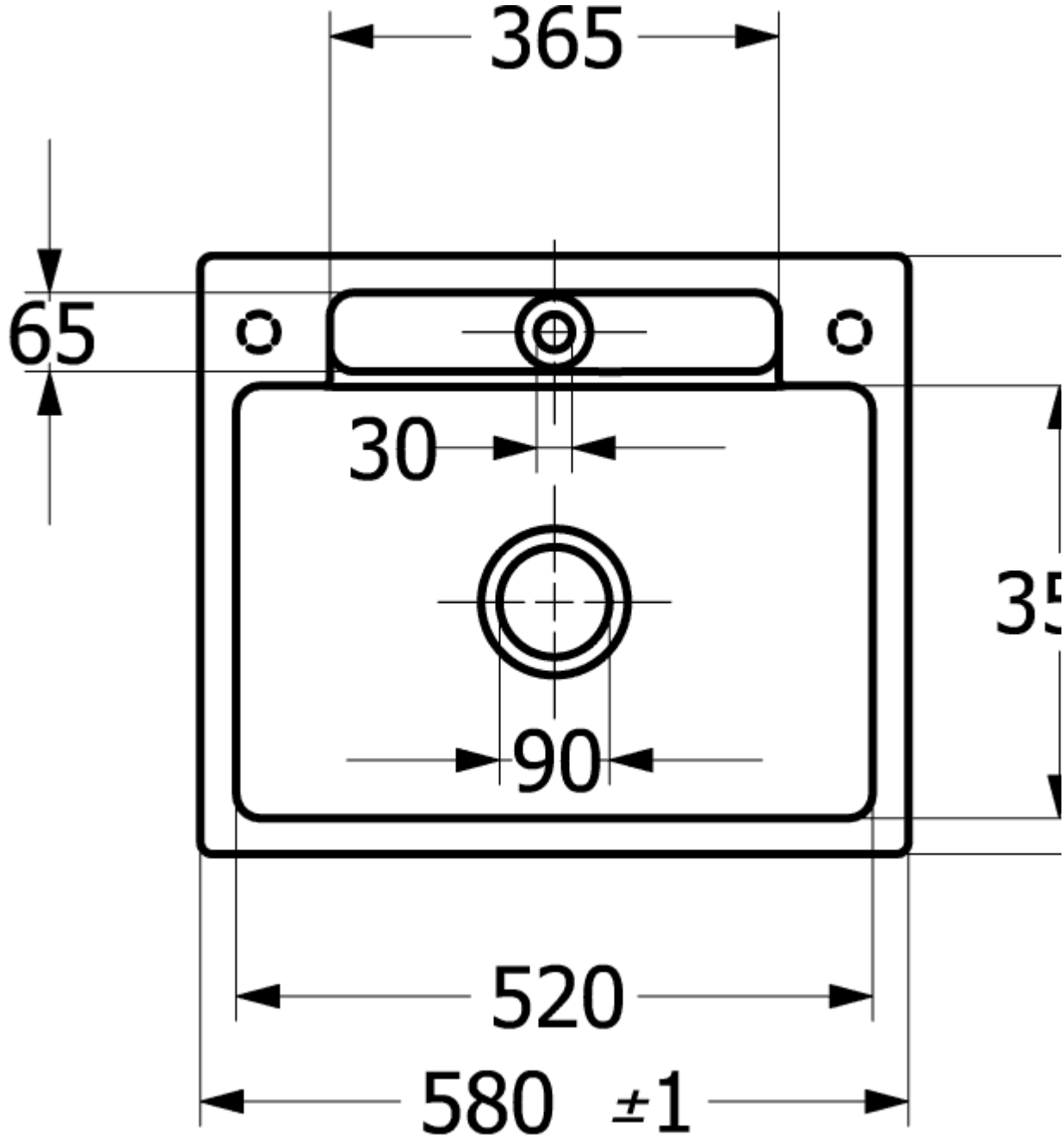

1
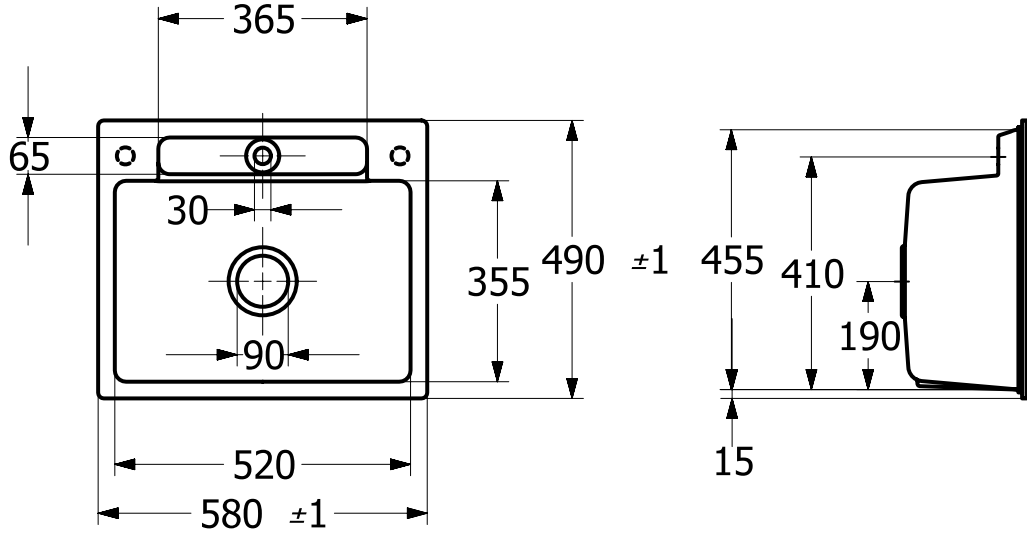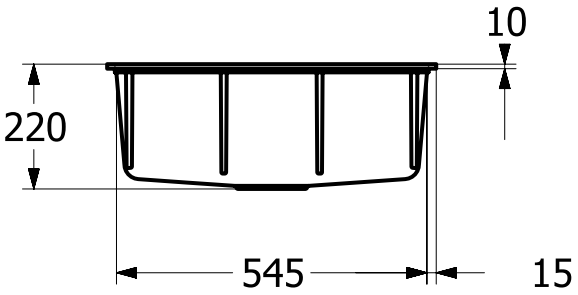
33462FR1