SILUET 50 FLAT FREGADERO A RAS RECTANGULAR

INFORMACIÓN DEL PRODUCTO

Título del artículo	Villeroy & Boch Siluet 50 flat Fregadero a ras, incluido Desagüe manual, de TitanCeram, 880 x 490 mm, Stone White CeramicPlus
Número de artículo	33351FRW
Montaje / tipo de montaje	instalación a ras
Indicaciones de montaje	anchura mínima de la unidad: 50cm, Grosor mínimo de la encimera usada con un lavavajillas: 3 cm|Para montaje a ras en encimera de piedra natural/artificial
Suministro	1 x fregadero , 1 x válvula de cestilla extraíble
Longitud en mm	490
Anchura en mm	880
Altura en mm	220
Profundidad interior	200
Colección	Siluet 50 flat
Material	TitanCeram
Nombre del color de la pintura	Stone White CeramicPlus
Otro material	Cestillo: Acero inoxidable Válvula: Acero inoxidable
Premios de diseño	KitchenInnovation of the Year® 2018
Posición lavabo principal	Seno, reversible
Función del accesorio de desagüe	válvula de cestilla extraíble
Nombre del color	Stone White
Otros nombres de color	Cestillo: Cromado, Válvula: Cromado

TECHNICAL DRAWINGS

33351FRW

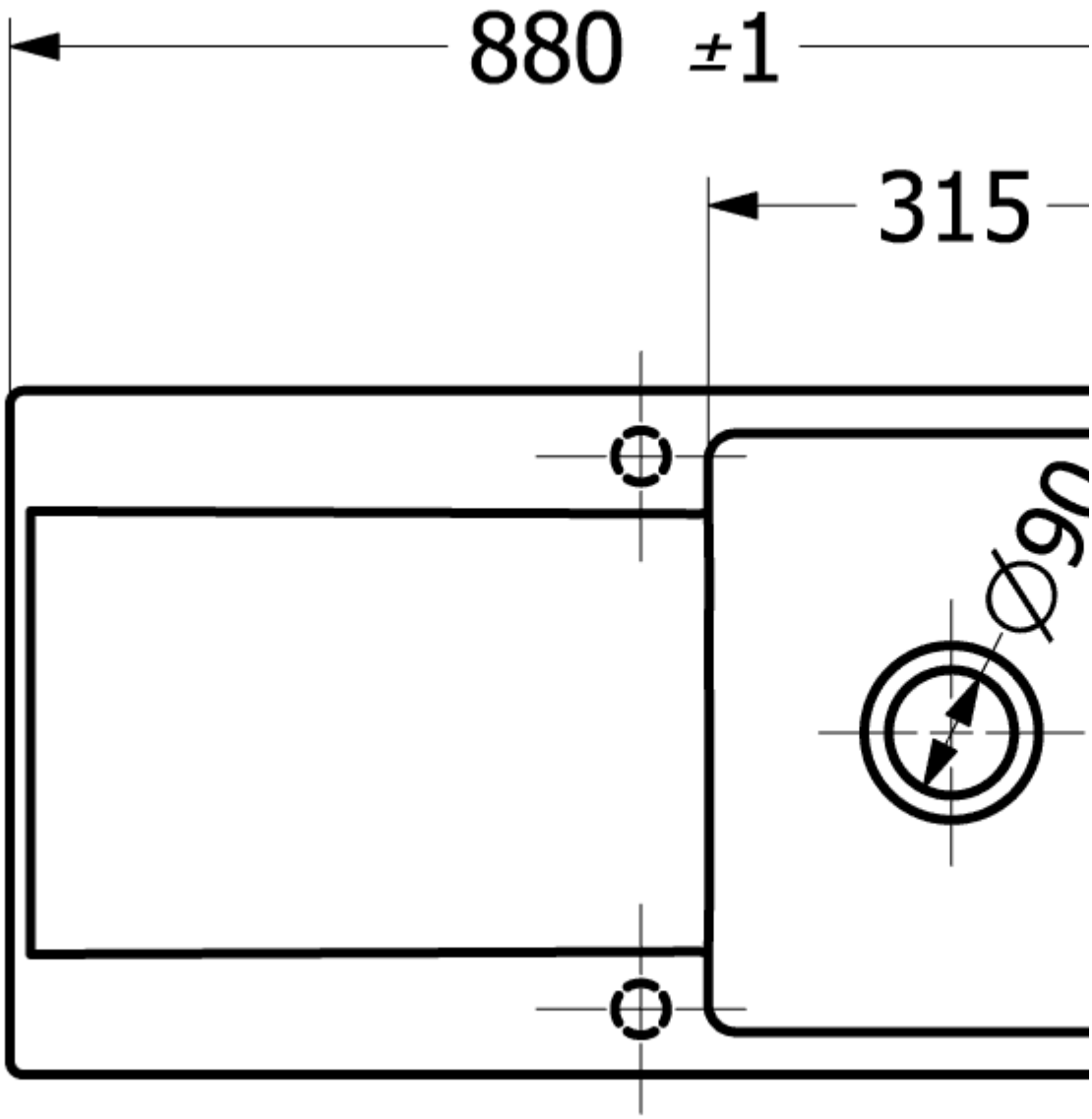
880 ±1
315
Ø96

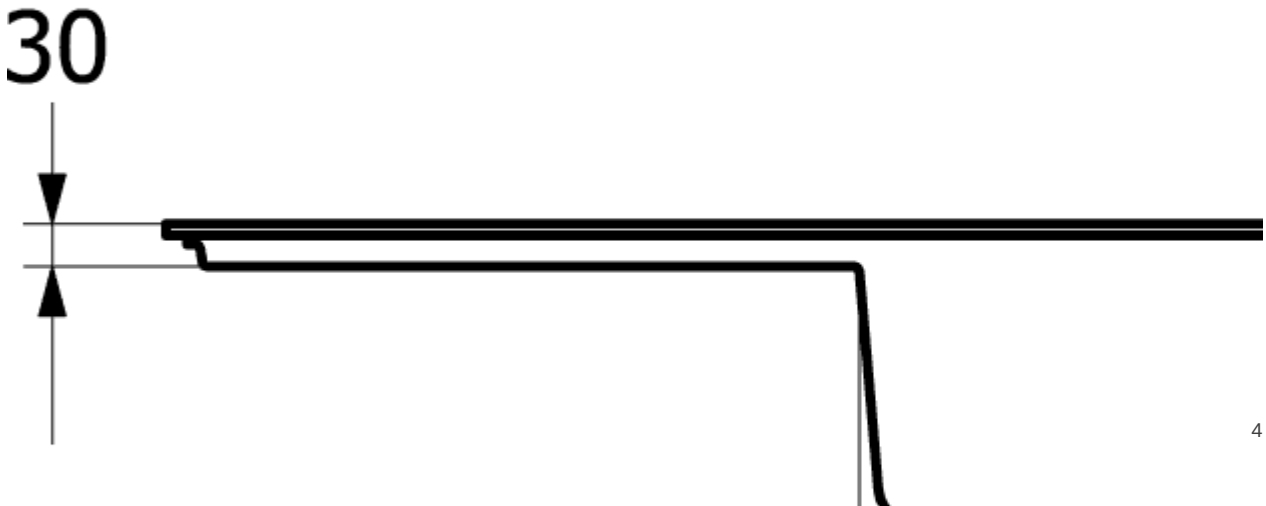
30
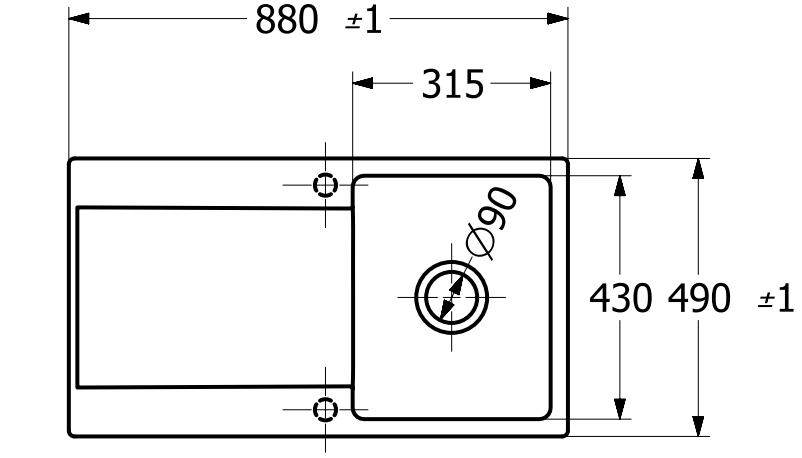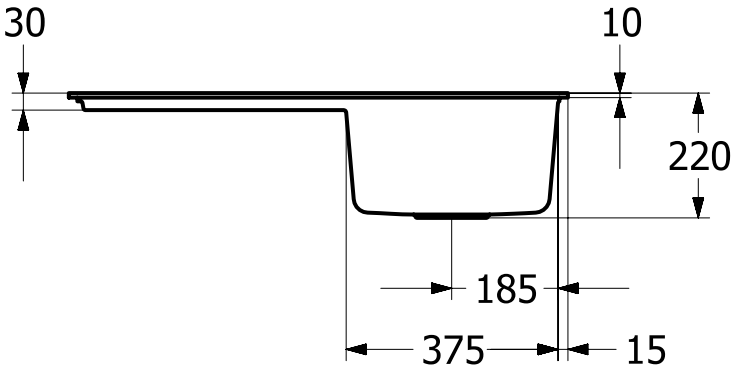
33351FRW