SUBWAY 60 FREGADERO ENCASTRADO RECTANGULAR

INFORMACIÓN DEL PRODUCTO

Título del artículo	Villeroy & Boch Subway 60 Fregadero encastrado, incluido Desagüe automático, de Cerámica, 1000 x 510 mm, Snow White CeramicPlus
Número de artículo	677002KG
Montaje / tipo de montaje	Instalación sobre superficie
Indicaciones de montaje	anchura mínima de la unidad: 60cm
Suministro	1 x fregadero , 1 x válvula automática 1 x tapón, redondo
Longitud en mm	510
Anchura en mm	1000
Altura en mm	220
Profundidad interior	200
Colección	Subway 60
Material	Cerámica
Nombre del color de la pintura	Snow White CeramicPlus
Otro material	Cestillo: Acero inoxidable Válvula: Acero inoxidable
Posición lavabo principal	Seno a la izquierda
Función del accesorio de desagüe	válvula automática
Nombre del color	Snow White
Otros nombres de color	Cestillo: Cromado, Válvula: Cromado

TECHNICAL DRAWINGS

677002KG

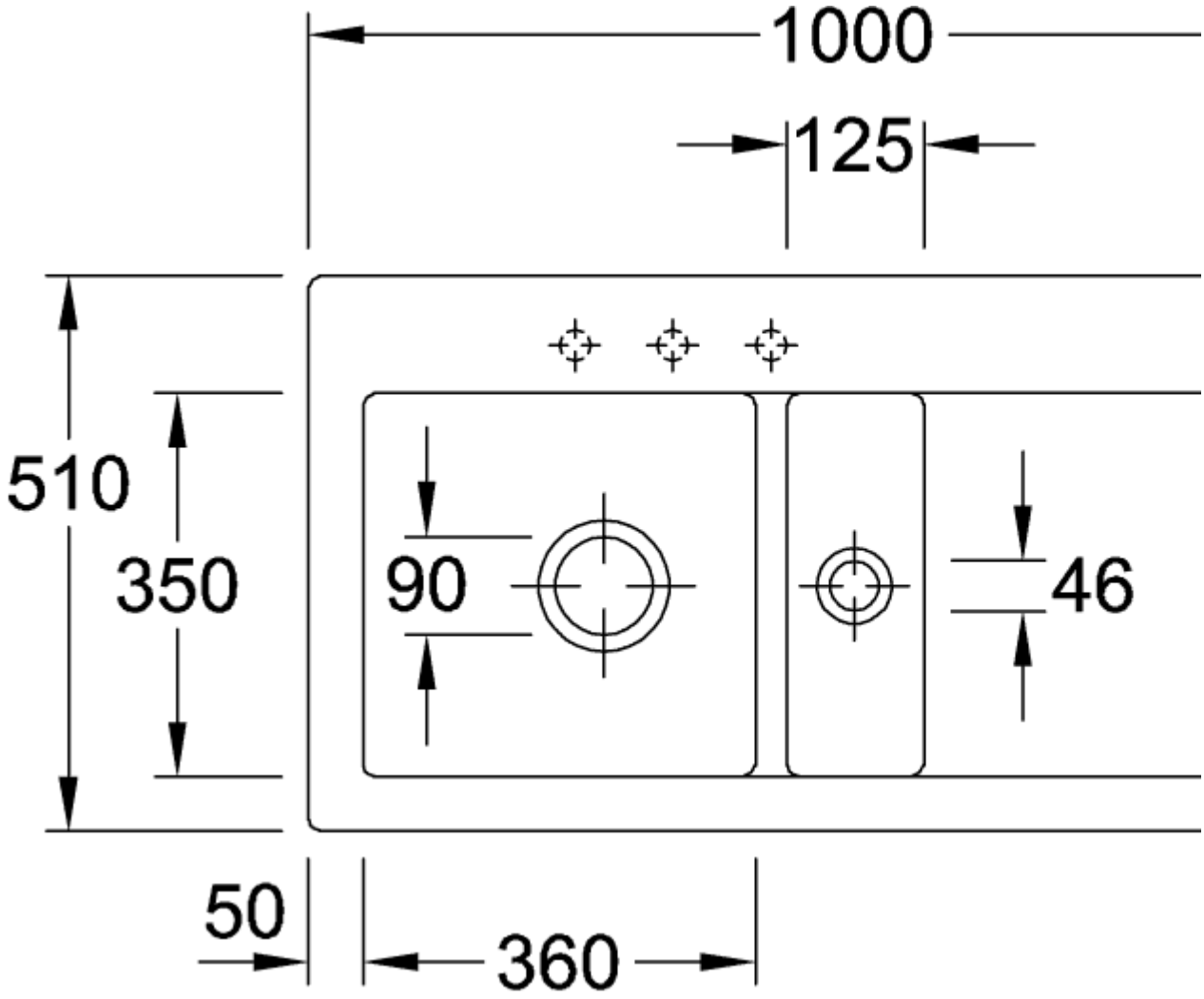
1000
125
510
350
90
46
50
360

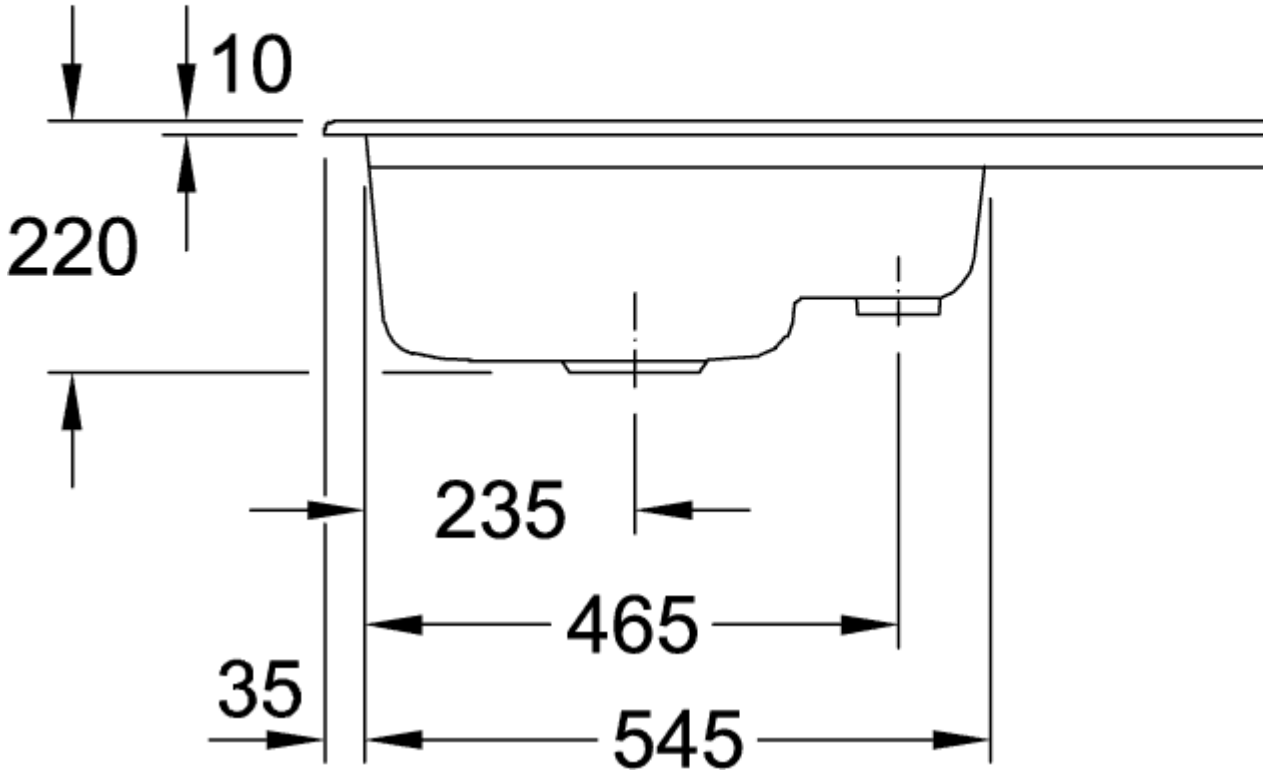
10
220
235
465
35
545
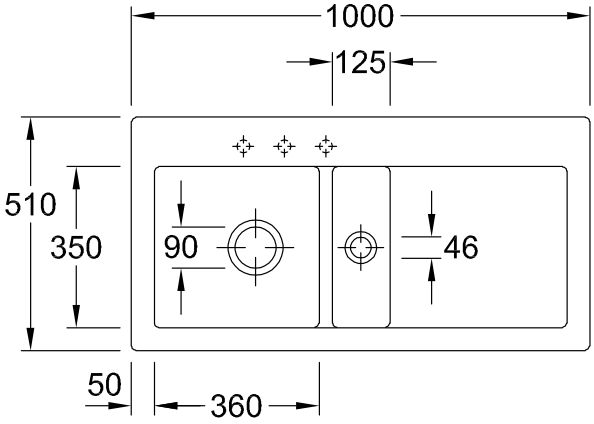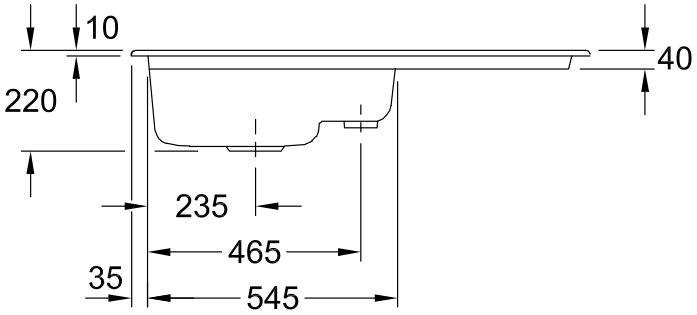
677002KG