SUBWAY PURE 60 FREGADERO ENCASTRADO RECTANGULAR

INFORMACIÓN DEL PRODUCTO

Título del artículo	Villeroy & Boch Subway Pure 60 Fregadero encastrado, de Cerámica, 1000 x 510 mm, Blanco
Número de artículo	67122001
Montaje / tipo de montaje	Instalación sobre superficie
Indicaciones de montaje	anchura mínima de la unidad: 60cm
Suministro	1 x fregadero
Longitud en mm	510
Anchura en mm	1000
Altura en mm	220
Profundidad interior	200
Colección	Subway Pure 60
Material	Cerámica
Nombre del color de la pintura	Blanco
Otro material	Cestillo: Acero inoxidable Válvula: Acero inoxidable
Posición lavabo principal	Seno a la derecha
Nombre del color	Blanco
Otros nombres de color	Cestillo: Cromado, Válvula: Cromado

TECHNICAL DRAWINGS

67122001

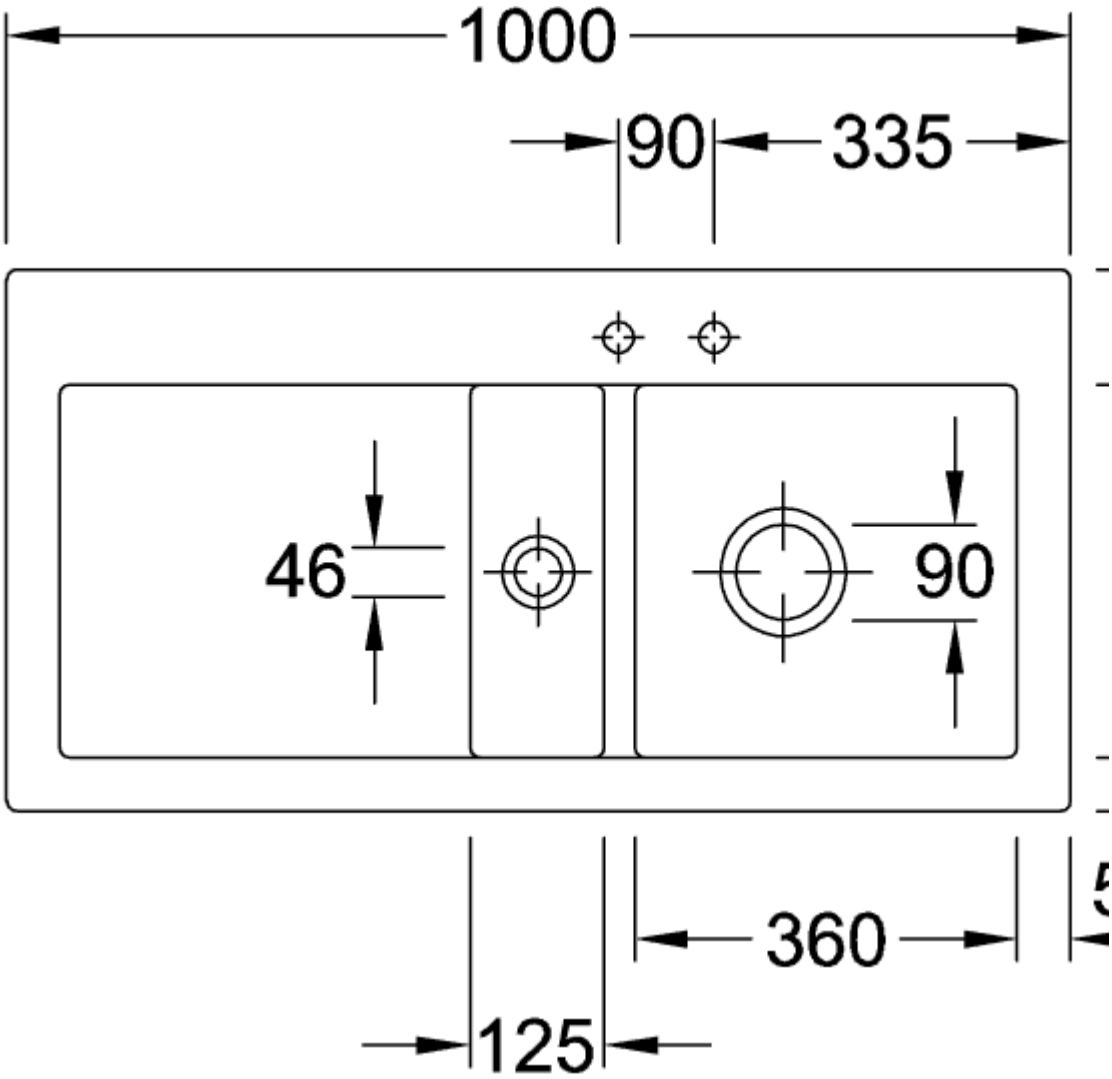
1000
90
335
46
90
360
125

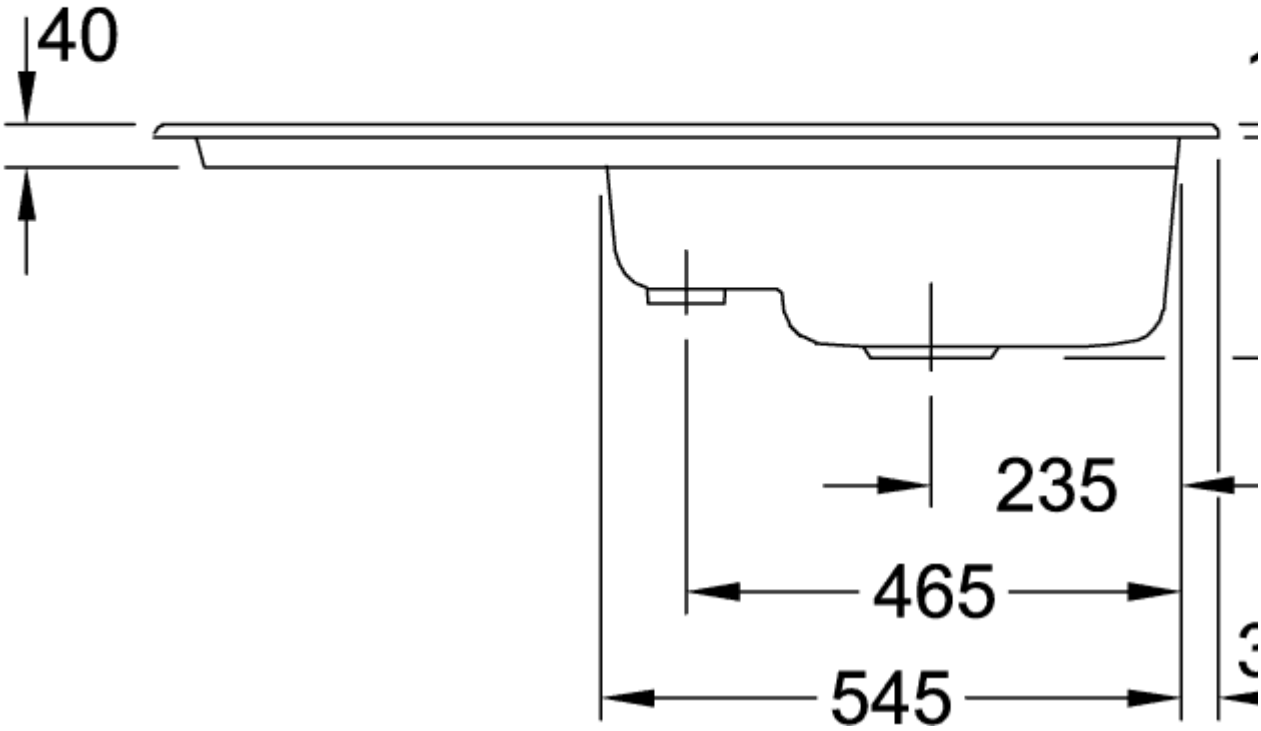
40
235
465
545
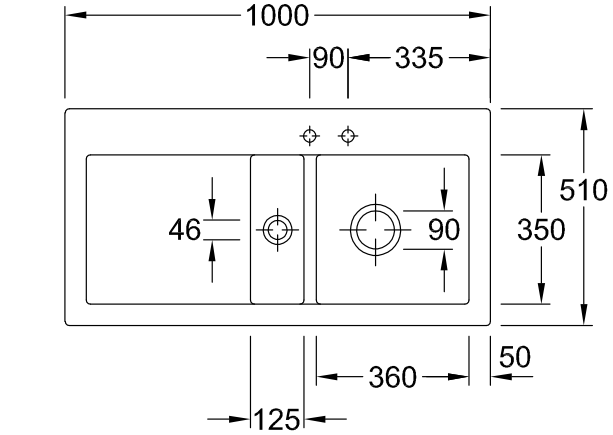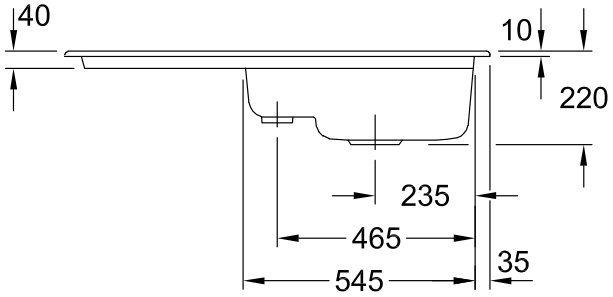
67122001