TIMELINE 50 FLAT FREGADERO A RAS RECTANGULAR

INFORMACIÓN DEL PRODUCTO

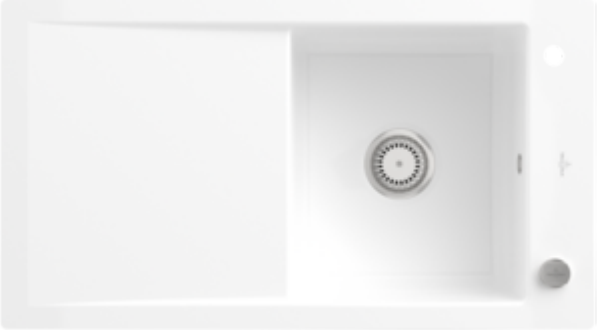

Título del artículo	Villeroy & Boch Timeline 50 flat Fregadero a ras, incluido Desagüe automático, de Cerámica, 865 x 475 mm, Blanco CeramicPlus
Número de artículo	33072FR1
Montaje / tipo de montaje	instalación a ras
Indicaciones de montaje	anchura mínima de la unidad: 50cm, Para montaje a ras en encimera de piedra natural/artificial| Grosor mínimo de la encimera usada con un lavavajillas: 4 cm
Suministro	1 x fregadero , 1 x válvula automática 1 x tapón, redondo
Longitud en mm	475
Anchura en mm	865
Altura en mm	220
Profundidad interior	200
Colección	Timeline 50 flat
Material	Cerámica
Nombre del color de la pintura	Blanco CeramicPlus
Otro material	Cestillo: Acero inoxidable Válvula: Acero inoxidable
Posición lavabo principal	Seno, reversible
Función del accesorio de desagüe	válvula automática
Nombre del color	Blanco
Otros nombres de color	Cestillo: Cromado, Válvula: Cromado

TECHNICAL DRAWINGS

33072FR1

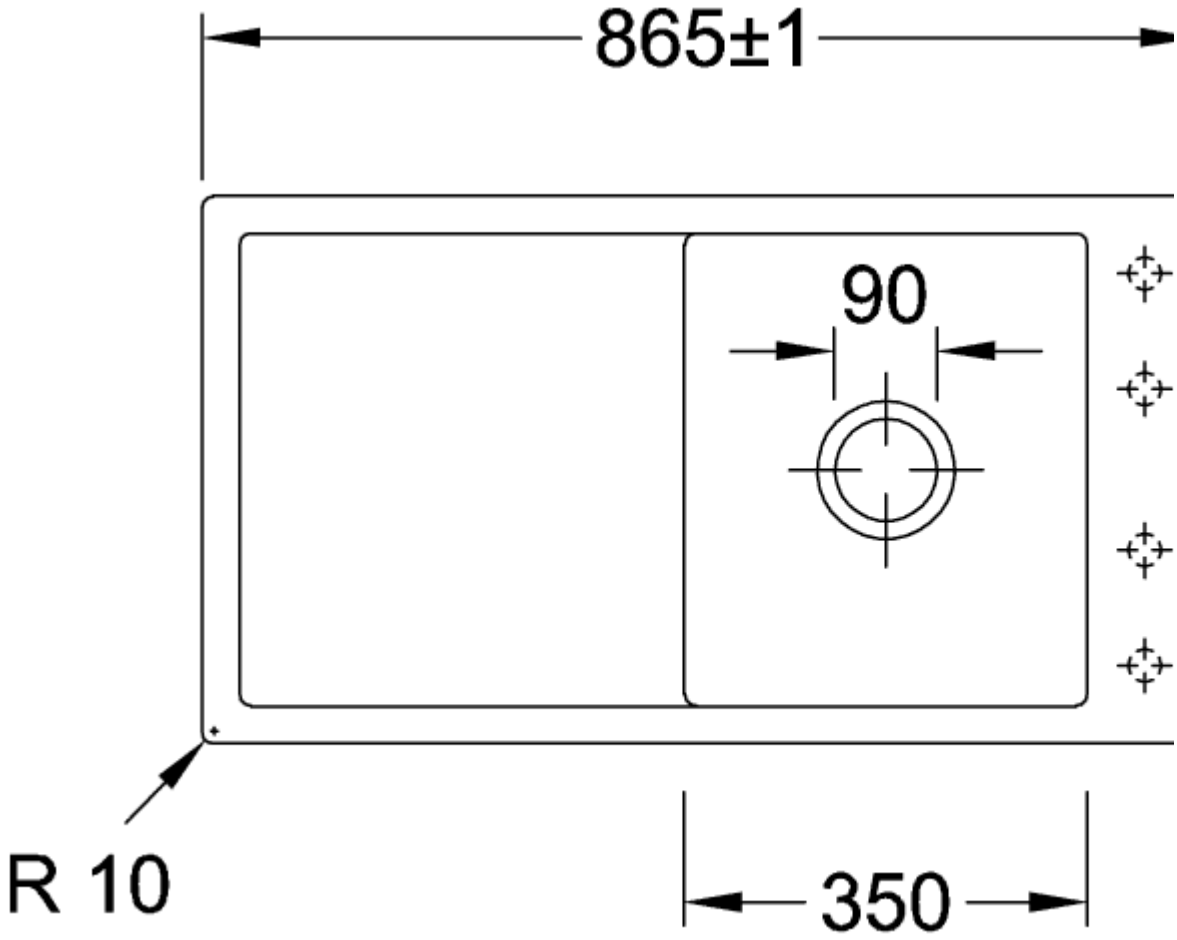
865±1
90
R 10
350

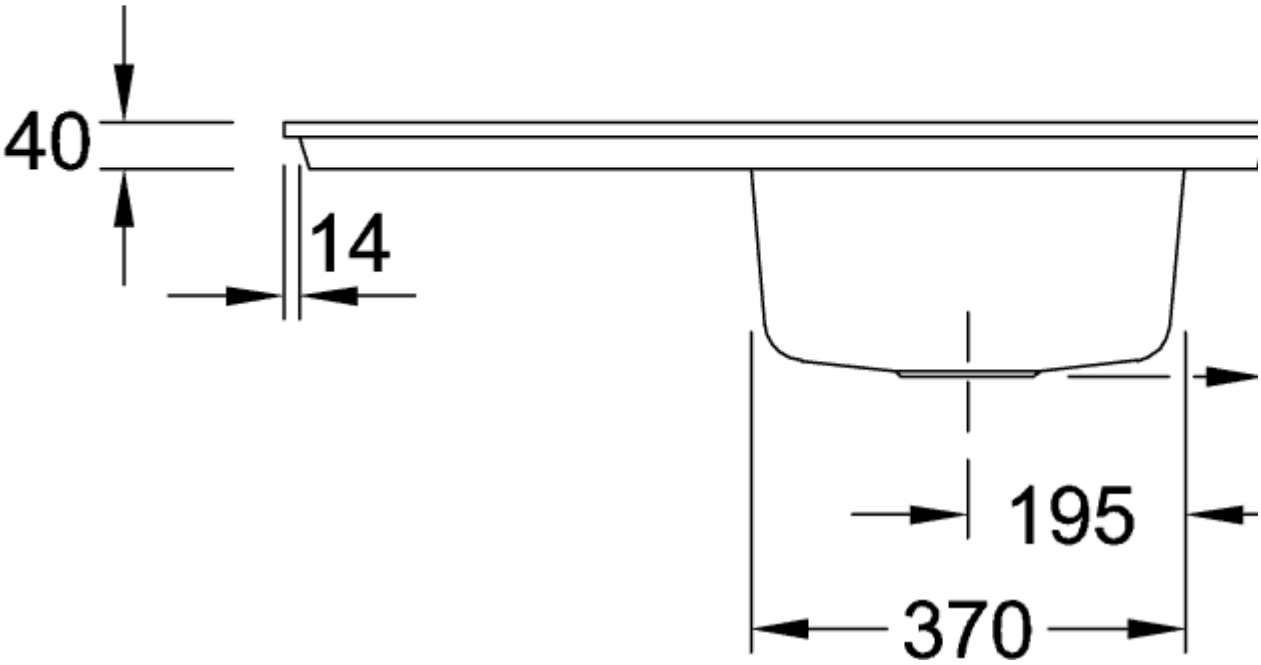
40
14
195
370
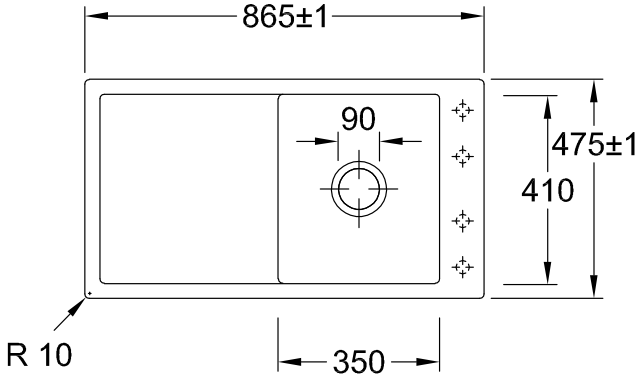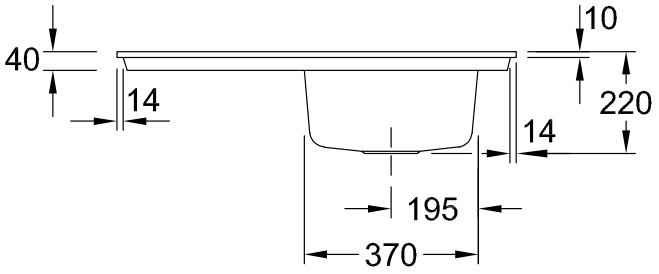
33072FR1