VICLEAN - U+ ASIENTO DE INODORO CON DUCHA OVALADA

INFORMACIÓN DEL PRODUCTO

Título del artículo	Villeroy & Boch ViClean-U+ Asiento de inodoro con ducha, Blanco
Número de artículo	V01EU801
Indicaciones de montaje	Se requieren 2 conexiones de agua (1 para el enjuague, 1 para el inodoro con lavado), Conexión de electricidad a la izquierda, conexión de agua a la derecha
Suministro	1 x asiento de inodoro con lavado , 1 x mando a distancia 1 x juego de sujeción 1 x latiguillo de conexión de agua
Profundidad en mm	547
Anchura en mm	392
Altura en mm	134
Colección	ViClean
Inovadora tecnología de enjuague (con TwistFlush)	No
Inovadora tecnología de enjuague (con TwistFlush[e³])	No
Función	• con mecanismo automático de bajada (SoftClosing) • con asiento extraíble (QuickRelease) • con iluminación • con calefacción del asiento • con agua caliente • con extractor de olores • con lavado posterior • con lavado Lady • con lavado Comfort • con secador de aire caliente • con ajuste de la presión de salida • con ajuste de la temperatura del agua

- con ajuste de la posición de los eyectores
- con ajuste de la temperatura del aire
- con limpieza automática de los eyectores antes y después de su uso
- con apertura y cierre automáticos de la tapa

Material	Plástico
surface	brillo
Nombre del color de la pintura	Blanco
Forma	Ovalada
Nombre del color	Blanco
Superficie antibacteriana (con AntiBac)	No
Fácil limpieza de las superficies (CeramicPlus)	No
Sin reborde de enjuague (DirectFlush)	No
Solución de frescor integrada (con ViFresh)	No
Con rebosadero	No

TECHNICAL DRAWINGS

V01EU801

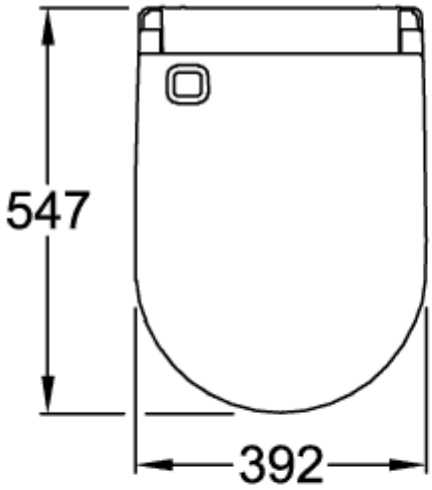

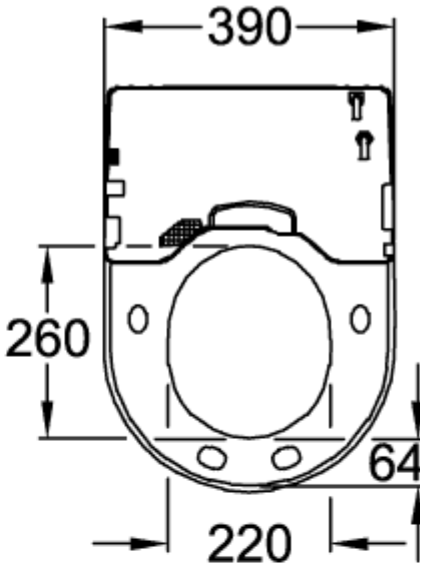

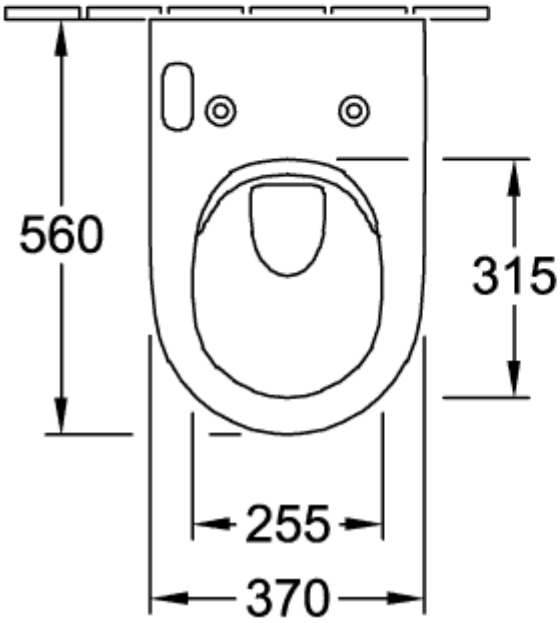

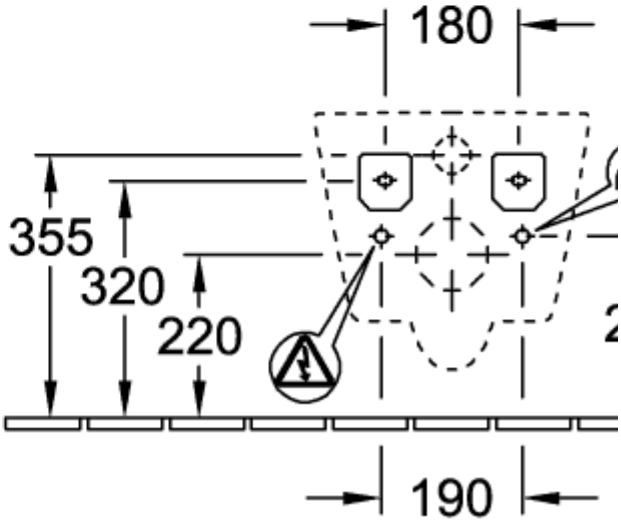

V01EU801

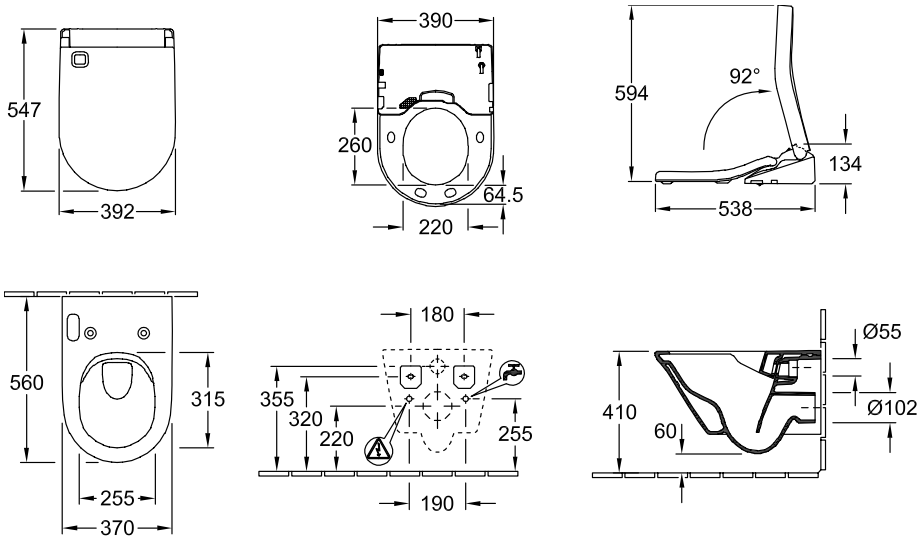
547
392
390
260
64.5
220
594
92°
134
538
560
315
255
370
180
355
320
220
255
190
410
60
Ø55
Ø102

V01EU801

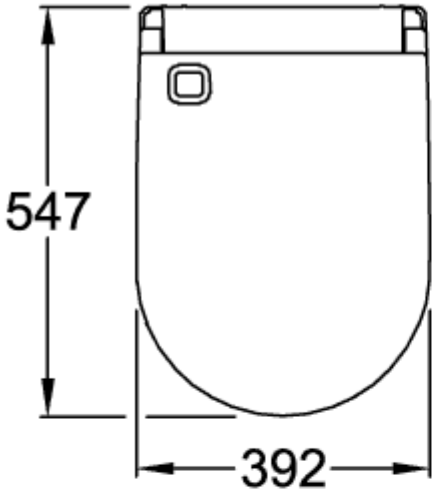

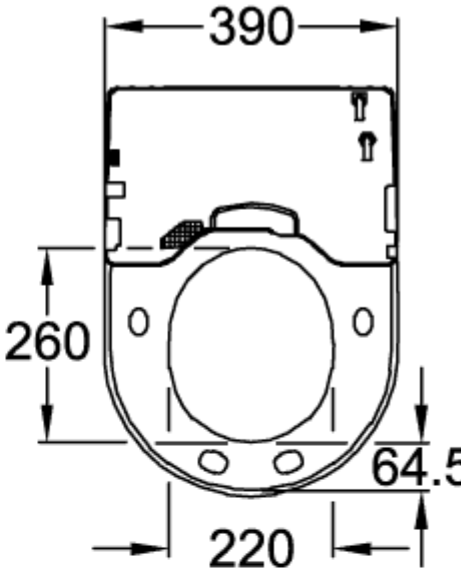

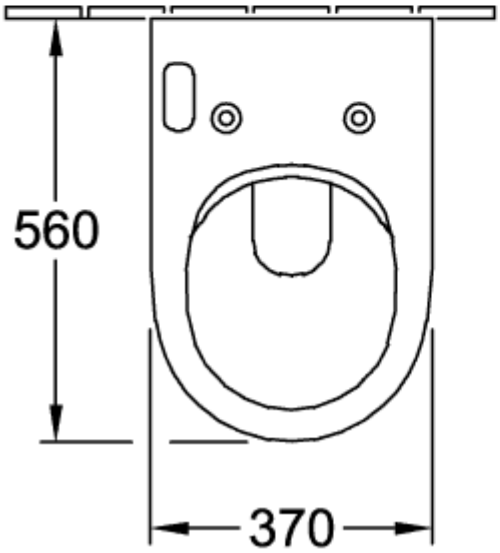

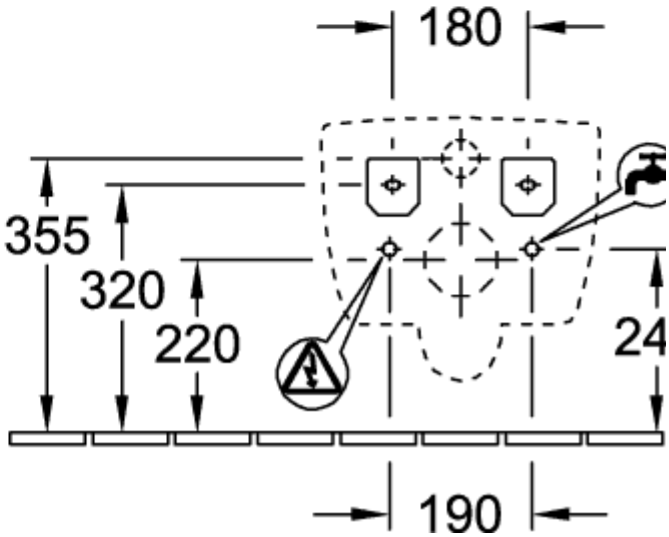

V01EU801

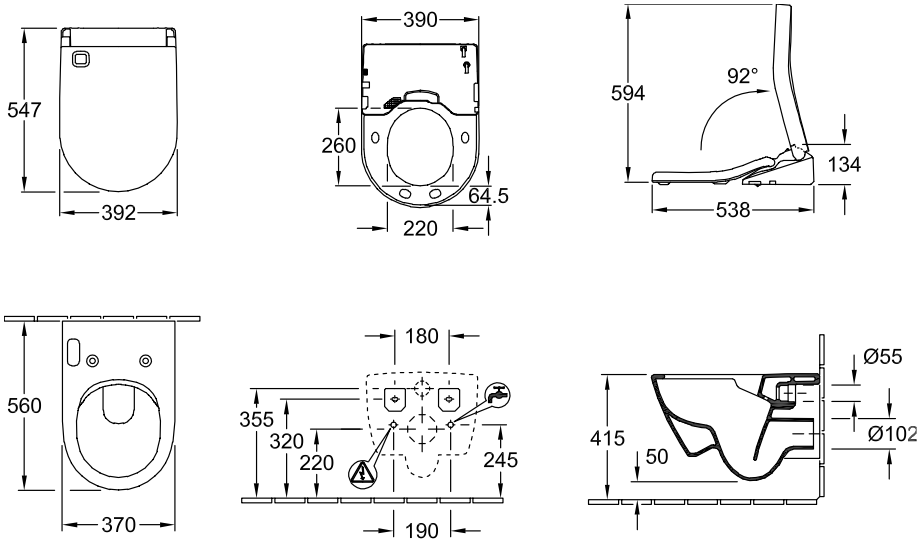
547
392
390
260
64.5
220
594
92°
134
538
560
370
180
355
320
220
245
190
415
50
Ø55
Ø102