# SQUARO EDGE 12 BAÑERA RECTANGULAR RECTANGULAR

## INFORMACIÓN DEL PRODUCTO

| | |
|---|---|
| Título del artículo | Villeroy & Boch Squaro Edge 12 Bañera rectangular, 1900 x 900 mm, Stone White |
| Número de artículo | UBQ190SQE2DV-RW |
| Montaje / tipo de montaje | Integrado |
| Suministro | 1 x bañera rectangular , 2 x bastidores soporte para bañera (autoadhesivos), ajustables de 130 a 180 mm 1 x desagüe y rebosadero extendido (chapado en cromo y blanco) |
| Longitud en mm | 1900 |
| Anchura en mm | 900 |
| Altura en mm | 475 |
| Profundidad interior | 450 |
| Colección | Squaro Edge 12 |
| Material | Quaryl® |
| Nombre del color de la pintura | Stone White |
| Otro material | • Desagüe y rebose: Plástico<br>• Plástico Tapa del desagüe: Plástico<br>• Plástico |
| Otras superficies | Desagüe y rebose: brillo, brillo, Tapa del desagüe: brillo\|brillo |
| Con rebosadero | Si |
| Número de personas | 2 |
| Forma | Rectangular |
| Nombre del color | Stone White |
| Otros nombres de color | Desagüe y rebose: Cromado, Blanco, Tapa del desagüe: Cromado\|Blanco |
| Con sistema antideslizante | No |
| Salida / Desagüe | salida central |
| Forma interior | rectangular |
| SilentFlow | No |

## TECHNICAL DRAWINGS

### UBQ190SQE2DV-RW

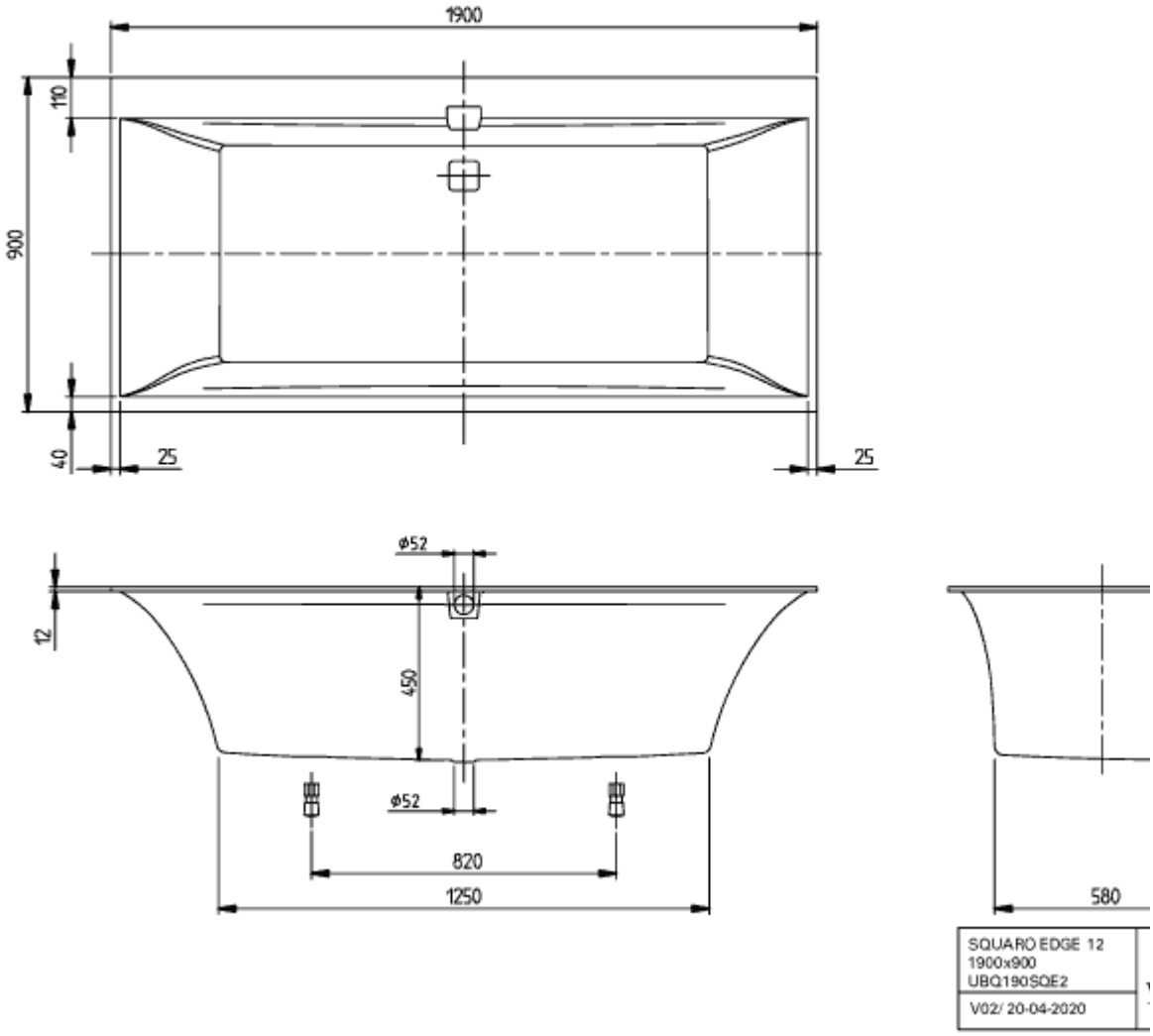
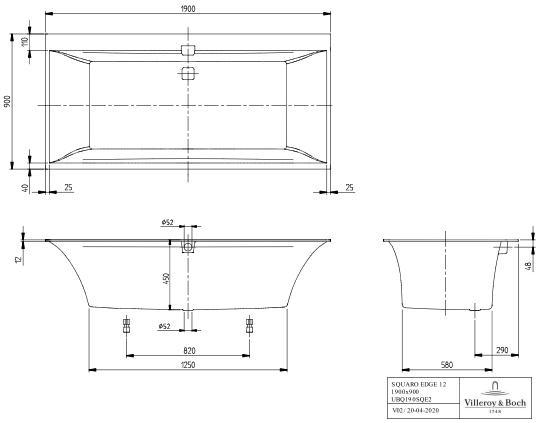
# UBQ190SQE2DV-RW