# FINION MODULO BAJO ANGULAR

## INFORMACIÓN DEL PRODUCTO

| | |
|---|---|
| Título del artículo | Villeroy & Boch Finion Modulo bajo, con iluminación, 2 compartimentos extraíbles, 1000 x 603 x 501 mm, Glossy White Lacquer / Glossy White Lacquer / Glass White Matt |
| Número de artículo | F251GFGF |
| Montaje / tipo de montaje | Montado en pared |
| Tipo de apertura | 2 compartimentos extraíbles |
| Equipamiento | 1 x divisor de cajón de vidrio alto , 2 x cajón con alfombrilla antideslizante 3 x divisor de cajón de vidrio bajos 1 x caja de accesorios S 1 x caja de accesorios M |
| Suministro | 1 x unidad de tocador , 1 x juego de sujeción |
| Posición del lavabo | lavabo en el centro |
| Mueble con orificio para el grifo | con orificios para el grifo perforados |
| Posición del elemento de la estantería | derecha |
| Profundidad en mm | 501 |
| Anchura en mm | 1000 |
| Altura en mm | 603 |
| Colección | Finion |
| Adecuado para | Lavabos sobre encimera seleccionados |
| Función | • con SoftClosing<br>• con iluminación<br>• con función pus-to-open |
| Material del frontal | MDF |
| Superficie frontal | Pintura |
| Material del cuerpo | MDF |
| Superficie cuerpo | Pintura |
| Material del elemento de estantería | MDF |
| Superficie del elemento de estantería | Pintura |
| Material de la placa de cubierta | MDF |
| Forma | angular |
| Nombre del color | Glossy White Lacquer |
| Nombre del color del elemento de la estantería | Glossy White Lacquer |
| Nombre del color de la placa de cubierta | Glass White Matt |
| Con iluminación | Si |
| Compatible con domótica | No |

## TECHNICAL DRAWINGS

### F251GFGF

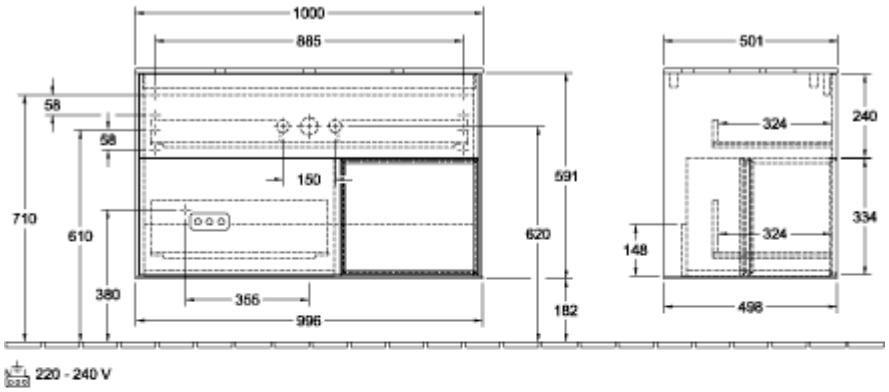


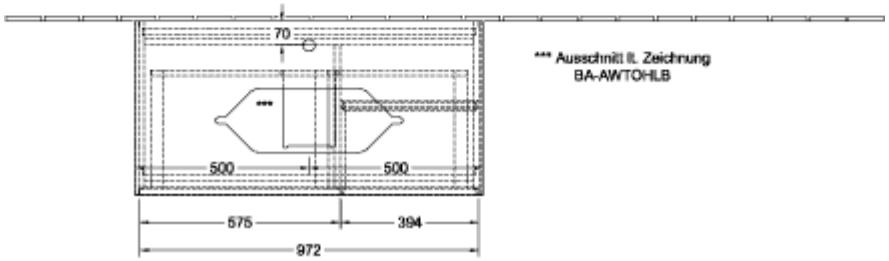

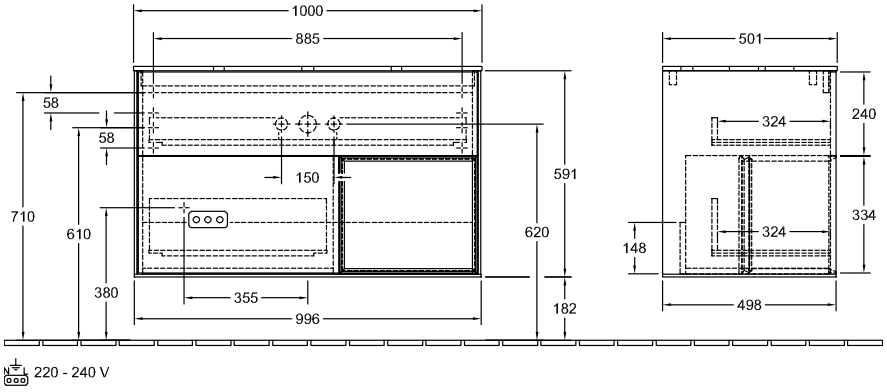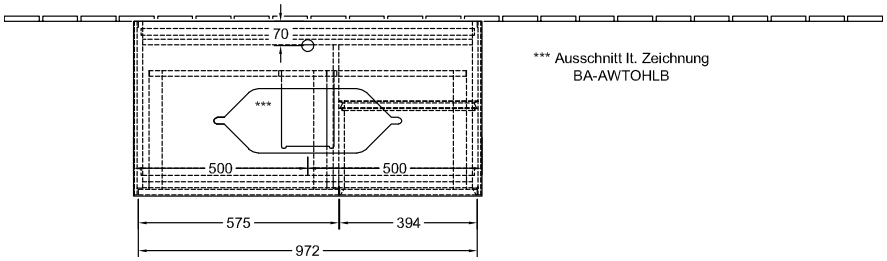
### F251GFGF