LEGATO MODULO BAJO ANGULAR

INFORMACIÓN DEL PRODUCTO

Título del artículo	Villeroy & Boch Legato Modulo bajo, 2 compartimentos extraíbles, 1400 x 380 x 500 mm, White Wood / White Wood
Número de artículo	B61500E8
Montaje / tipo de montaje	Montado en pared
Tipo de apertura	2 compartimentos extraíbles
Equipamiento	2 x divisor de cajón de vidrio altos , 4 x divisor de cajón de vidrio bajo 2 x caja de accesorios L 2 x cajón con alfombrilla antideslizante
Suministro	1 x unidad de tocador , 1 x juego de sujeción
Posición del lavabo	lavabo a la derecha
Profundidad en mm	500
Anchura en mm	1400
Altura en mm	380
Colección	Legato
Indicaciones grifos/orificio para el grifo	• no admite grifería de 3 agujeros • agujeros para griferia perforados
Adecuado para	Lavabos seleccionados
Función	con SoftClosing
Material del frontal	Tablero aglomerado
Superficie frontal	Revestimiento directo
Material del cuerpo	Tablero aglomerado
Superficie cuerpo	Revestimiento directo
Material de la placa de cubierta	Tablero aglomerado
Forma	angular
Nombre del color	White Wood
Nombre del color de la placa de cubierta	White Wood
Con iluminación	No
Compatible con domótica	No

TECHNICAL DRAWINGS

B61500E8

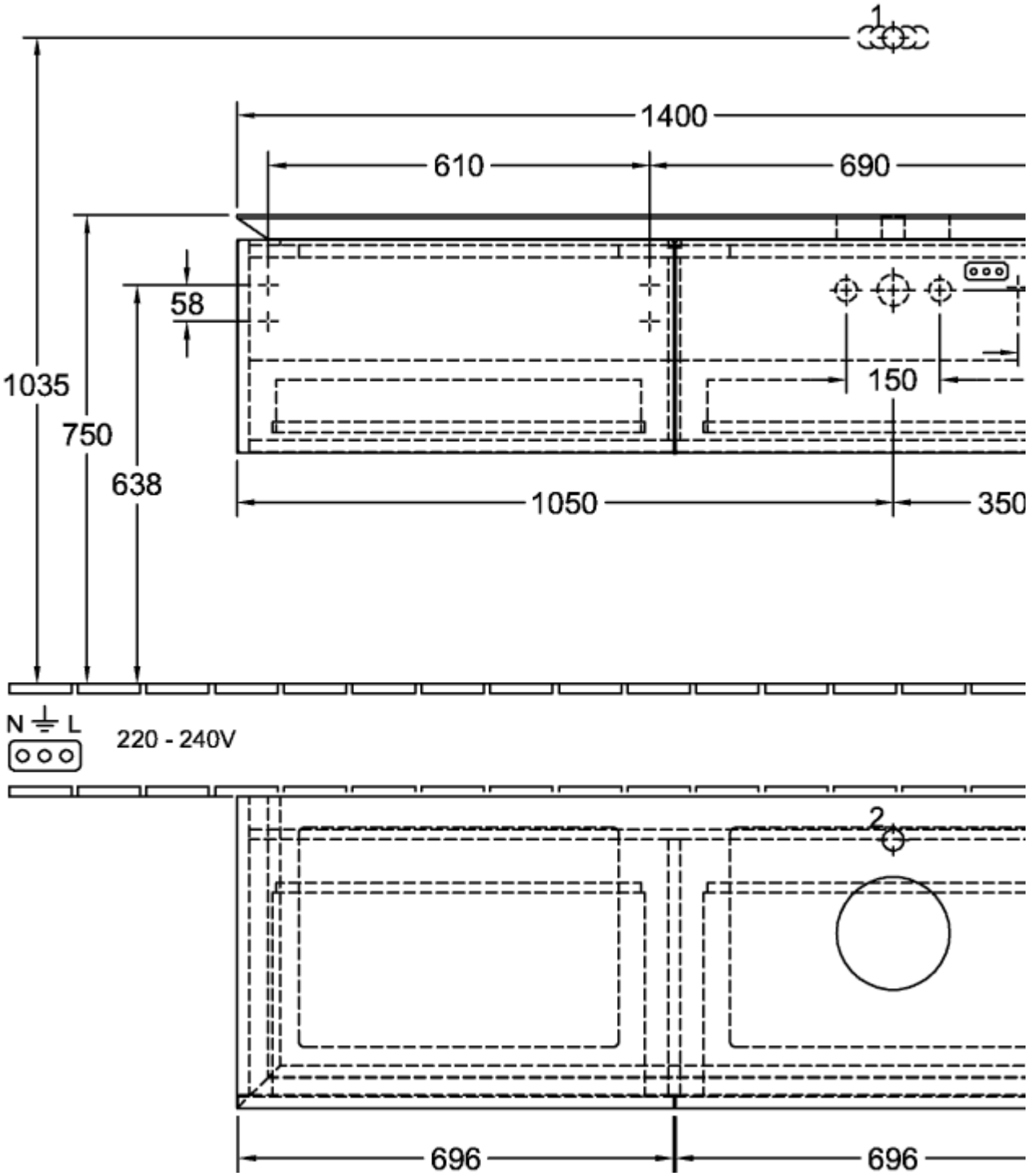

B61500E8

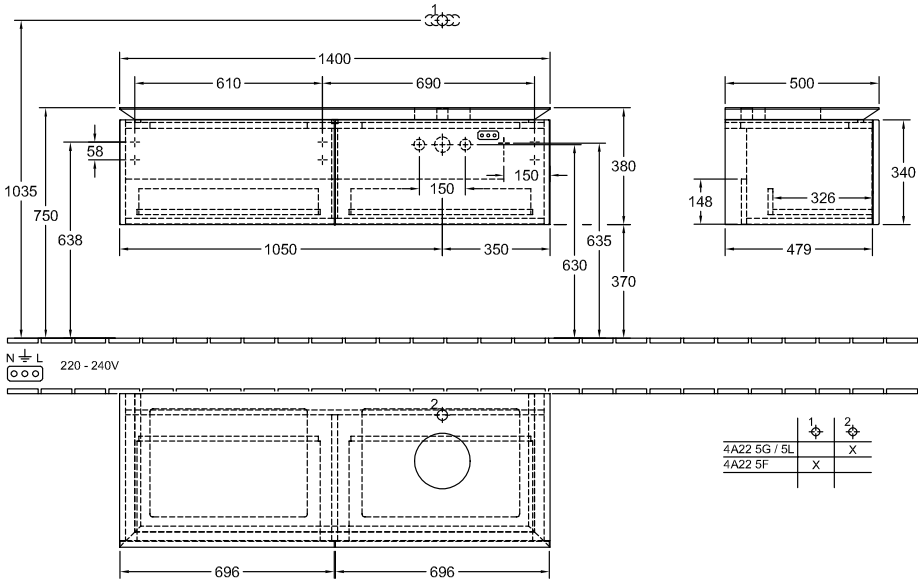

	1	2
4A22 5G / 5L		X
4A22 5F	X	