LEGATO MODULO BAJO ANGULAR

INFORMACIÓN DEL PRODUCTO

Título del artículo	Villeroy & Boch Legato Modulo bajo, 2 compartimentos extraíbles, 1600 x 380 x 500 mm, Glossy White / Glossy White
Número de artículo	B59900DH
Montaje / tipo de montaje	Montado en pared
Tipo de apertura	2 compartimentos extraíbles
Equipamiento	2 x divisor de cajón de vidrio altos , 4 x divisor de cajón de vidrio bajo 2 x caja de accesorios L 2 x cajón con alfombrilla antideslizante
Suministro	1 x unidad de tocador , 1 x juego de sujeción
Posición del lavabo	para 2 lavabos
Mueble con orificio para el grifo	Orificio de grifo preperforado en fábrica
Profundidad en mm	500
Anchura en mm	1600
Altura en mm	380
Colección	Legato
Adecuado para	Lavabos sobre encimera seleccionados
Función	con SoftClosing
Material del frontal	MDF
Superficie frontal	Película acrílica
Material del cuerpo	MDF
Superficie cuerpo	Película acrílica
Material de la placa de cubierta	Tablero aglomerado
Forma	angular
Nombre del color	Glossy White
Nombre del color de la placa de cubierta	Glossy White
Con iluminación	No
Compatible con domótica	No

TECHNICAL DRAWINGS

B59900DH

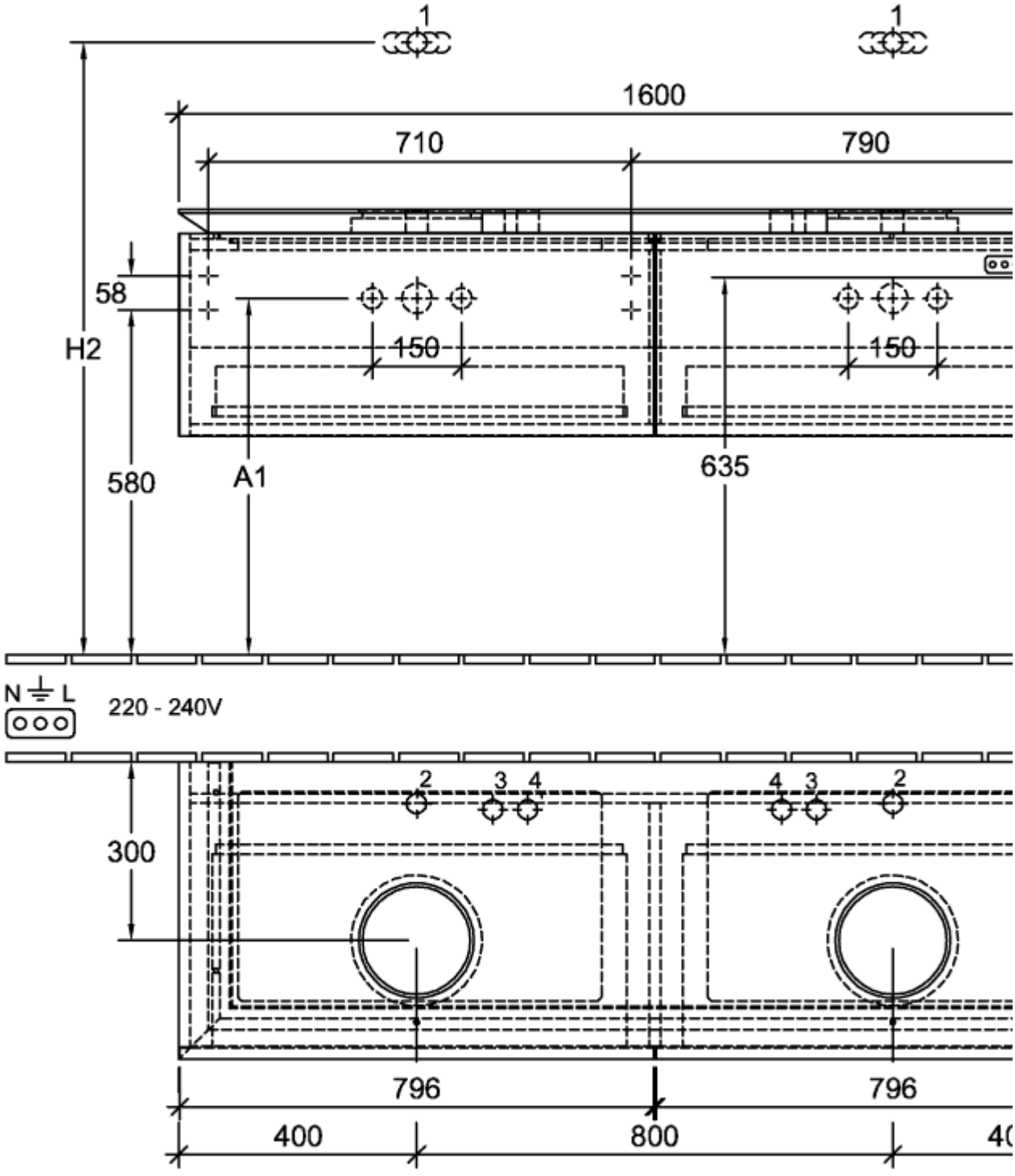
1
1
1600
710
790
58
H2
150
150
580
A1
635
N L
220 - 240V
2 3 4
4 3 2
300
796
796
400
800

B59900DH

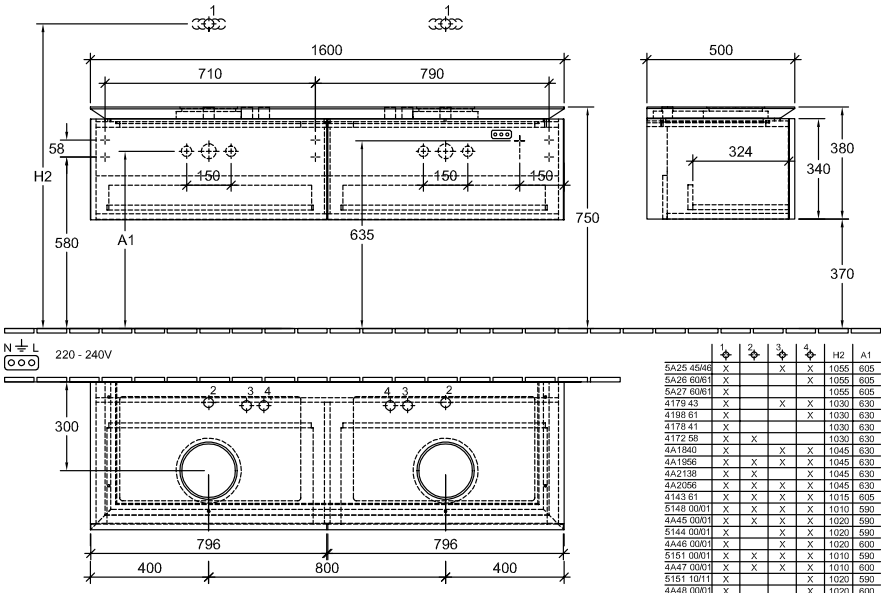

	1	2	3	4	H2	A1
5A25 45/46	X		X	X	1055	605
5A26 60/61	X			X	1055	605
5A27 60/61	X				1055	605
4179 43	X		X	X	1030	630
4198 61	X			X	1030	630
4178 41	X				1030	630
4172 58	X	X			1030	630
4A1840	X		X	X	1045	630
4A1956	X	X	X	X	1045	630
4A2138	X	X		X	1045	630
4A2056	X	X	X	X	1045	630
4143 61	X	X	X	X	1015	605
5148 00/01	X	X	X	X	1010	590
4A45 00/01	X	X	X	X	1020	590
5144 00/01	X		X	X	1020	590
4A46 00/01	X		X	X	1020	600
5151 00/01	X	X	X	X	1010	590
4A47 00/01	X	X	X	X	1010	600
5151 10/11	X			X	1020	590
4A48 00/01	X			X	1020	600
5154 00/01	X	X			1010	590
4A49 00/01	X	X			1020	600
4A50 00/01	X				1015	595
4110 60	X	X			1005	595