# SUBWAY 2.0 MODULO LATERAL ANGULAR

## INFORMACIÓN DEL PRODUCTO

| | |
|---|---|
| Título del artículo | Villeroy & Boch Subway 2.0 Modulo lateral, 1 puerta, 2 cajones, 356 x 857 x 370 mm, Glossy White / Glass White |
| Número de artículo | A7131SDH |
| Montaje / tipo de montaje | Montado en pared |
| Tipo de apertura | 1 puerta, 2 cajones |
| Bisagra de la puerta | bisagras a la derecha |
| Equipamiento | 2 x cajón , 1 x puerta 1 x estante |
| Suministro | 1 x mueble lateral , 1 x juego de sujeción |
| Profundidad en mm | 370 |
| Anchura en mm | 356 |
| Altura en mm | 857 |
| Colección | Subway 2.0 |
| Función | con SoftClosing |
| Material del frontal | MDF |
| Superficie frontal | Película |
| Material del cuerpo | MDF |
| Superficie cuerpo | Película |
| Material de la placa de cubierta | Cristal |
| Forma | angular |
| Nombre del color | Glossy White |
| Nombre del color de la placa de cubierta | Glass White |
| Con iluminación | No |
| Compatible con domótica | No |

## TECHNICAL DRAWINGS

### A7131SDH

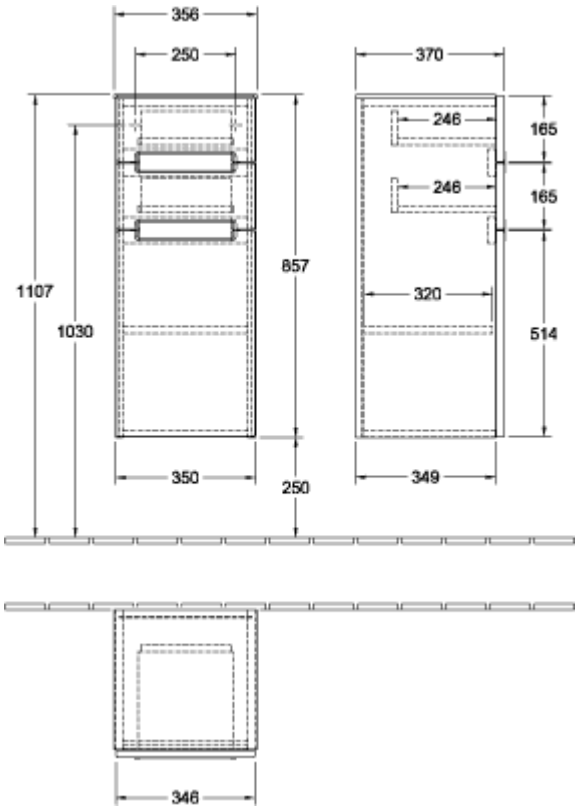

## A7131SDH

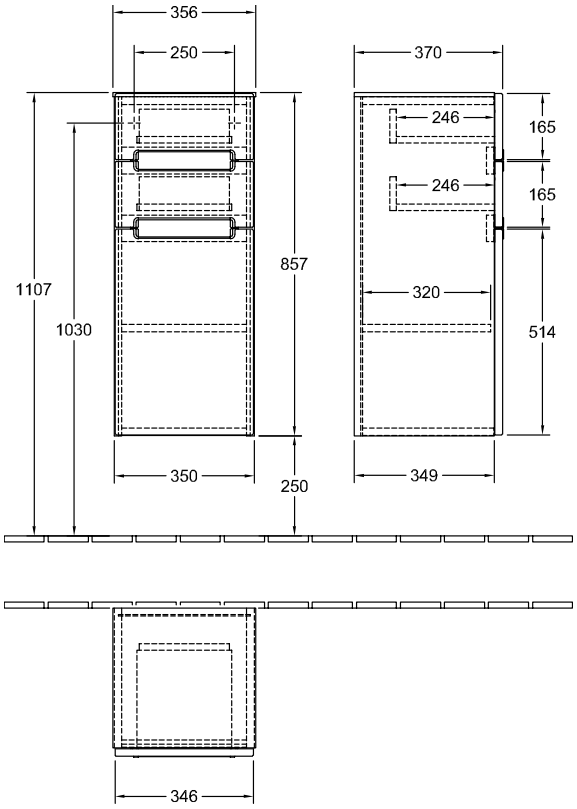
356
250
370
246
165
246
165
857
1107
320
1030
514
350
250
349
346