MORE TO SEE ESPEJO RECTANGULAR

INFORMACIÓN DEL PRODUCTO

Título del artículo	Villeroy & Boch More To See Espejo, 600 x 750 x 20 mm
Número de artículo	A3106000
Montaje / tipo de montaje	Montado en pared
Suministro	1 x espejo , 1 x juego de sujeción
Profundidad en mm	20
Anchura en mm	600
Altura en mm	750
Colección	More To See
Material	Cristal
Forma	Rectangular
Con iluminación	No
Compatible con domótica	No

TECHNICAL DRAWINGS

A3106000

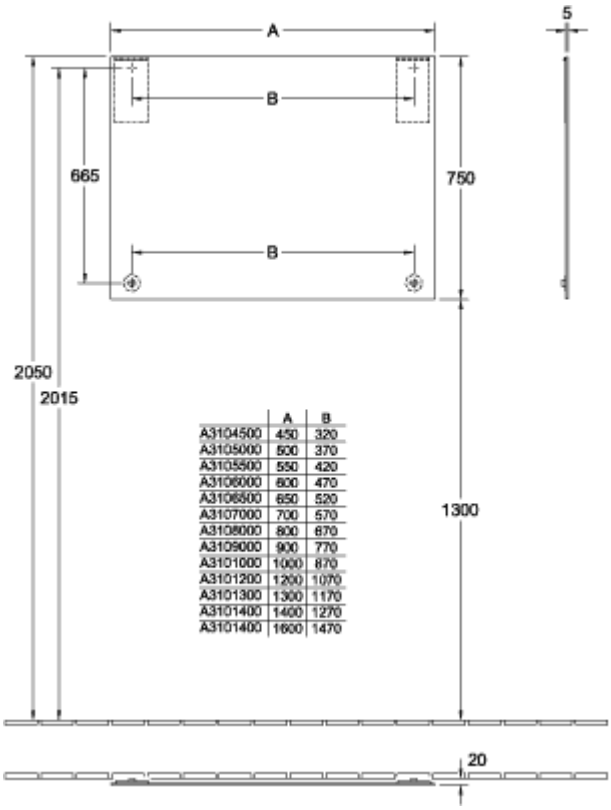

	A	B
A3104500	450	320
A3105000	500	370
A3105500	550	420
A3106000	600	470
A3106500	650	520
A3107000	700	570
A3108000	800	670
A3109000	900	770
A3101000	1000	870
A3101200	1200	1070
A3101300	1300	1170
A3101400	1400	1270
A3101400	1600	1470

A3106000

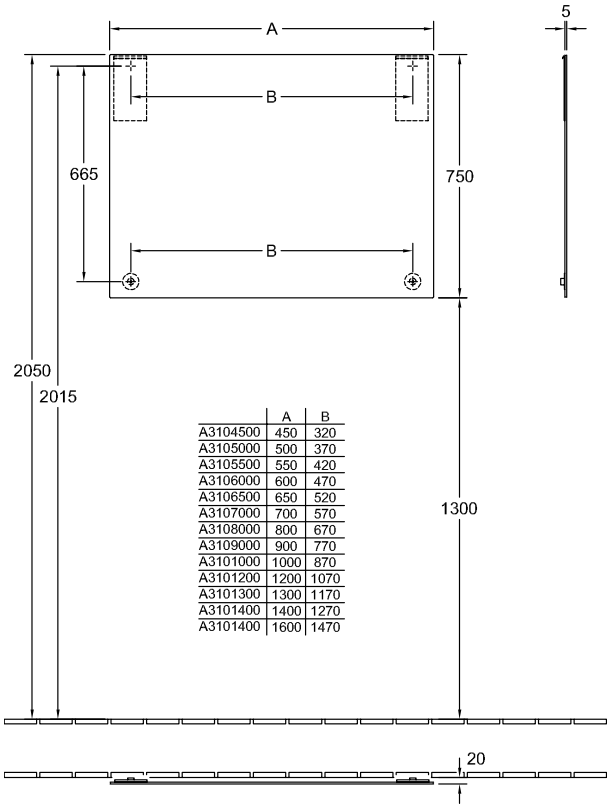

	A	B
A3104500	450	320
A3105000	500	370
A3105500	550	420
A3106000	600	470
A3106500	650	520
A3107000	700	570
A3108000	800	670
A3109000	900	770
A3101000	1000	870
A3101200	1200	1070
A3101300	1300	1170
A3101400	1400	1270
A3101400	1600	1470