HOMMAGE ESPEJO RECTANGULAR

INFORMACIÓN DEL PRODUCTO

Título del artículo	Villeroy & Boch Hommage Espejo, 685 x 740 x 37 mm
Número de artículo	85652100
Montaje / tipo de montaje	Montado en pared
Suministro	1 x espejo , 1 x juego de sujeción
Profundidad en mm	37
Anchura en mm	685
Altura en mm	740
Colección	Hommage
Material del frontal	Cristal
Superficie frontal	Cristal de espejo
Material del cuerpo	Madera sólida
Superficie cuerpo	Pintura
Forma	Rectangular
Con iluminación	No
Compatible con domótica	No

TECHNICAL DRAWINGS

85652100

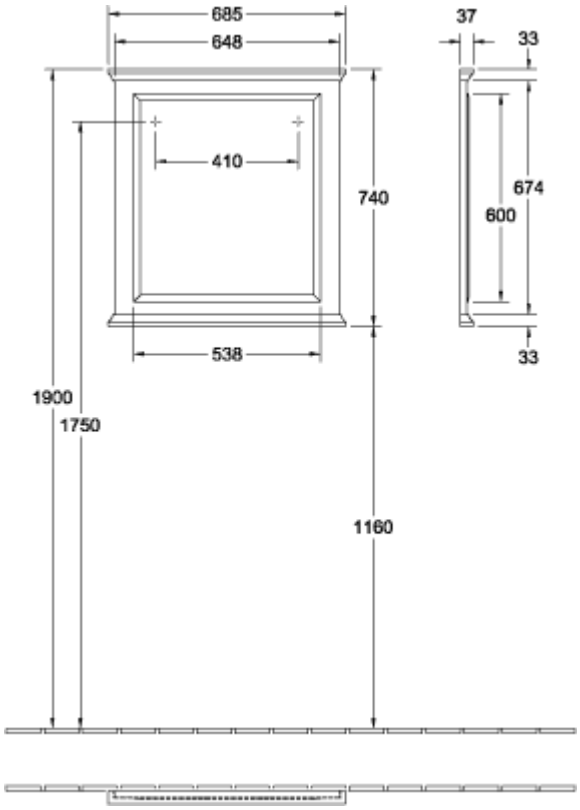
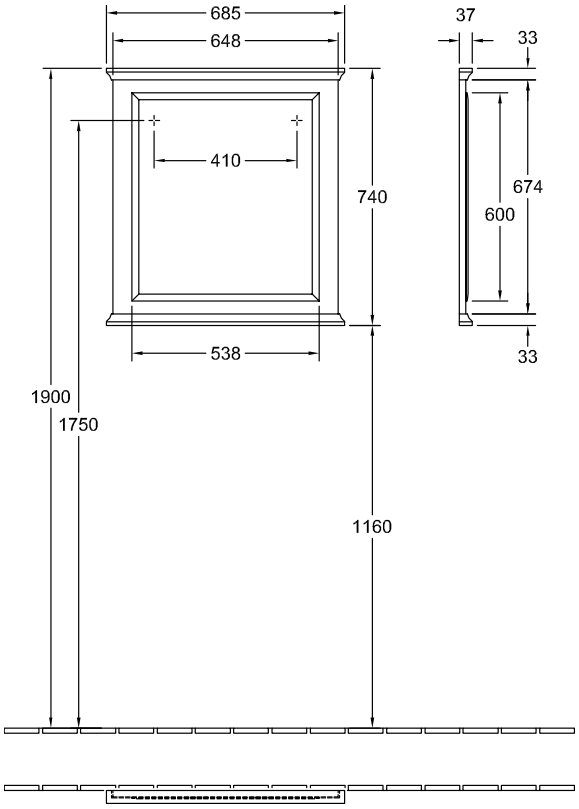
85652100