O.NOVO COMBI-PACK OVALADA

INFORMACIÓN DEL PRODUCTO

Título del artículo	Villeroy & Boch O.novo Combi-Pack, montado en pared, Blanco
Número de artículo	5660H101
Montaje / tipo de montaje	Montado en pared
Suministro	1 x inodoro de fondo profundo , 1 x asiento y tapa de inodoro
Profundidad en mm	560
Anchura en mm	360
Altura en mm	350
Colección	O.novo
Adecuado para	Cisterna oculta
Inovadora tecnología de enjuague (con TwistFlush)	No
Volumen de enjuague l	3 / 4,5 l
Suspendido - De pie	montado en pared
Función	• con mecanismo automático de bajada (SoftClosing) • con asiento extraíble (QuickRelease)
Material	Cerámica sanitaria
Nombre del color de la pintura	Blanco
Otro material	Asiento de inodoro: Duroplástico
Otras superficies	Asiento de inodoro: brillo
Forma	Ovalada
Nombre del color	Blanco
Otros nombres de color	Asiento de inodoro: Blanco
Superficie antibacteriana (con AntiBac)	No
Fácil limpieza de las superficies (CeramicPlus)	No
Sin reborde de enjuague (DirectFlush)	No
Tipo de enjuague	Inodoro de fondo profundo
Solución de frescor integrada (con ViFresh)	No
Salida / Desagüe	salida horizontal

TECHNICAL DRAWINGS

5660H101

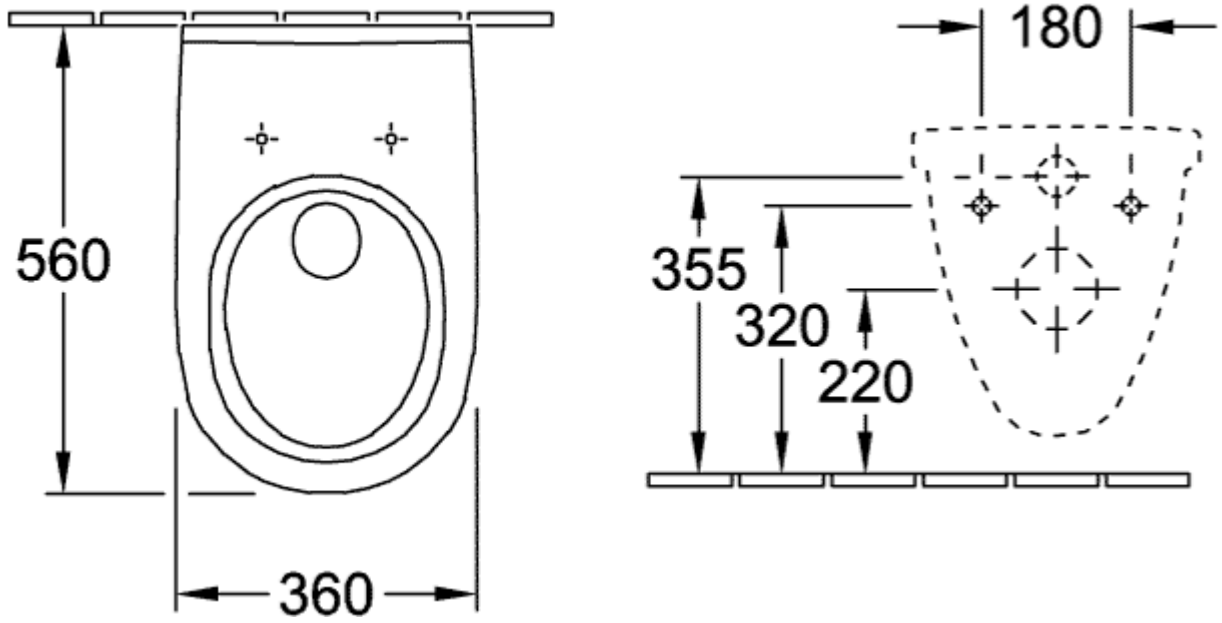
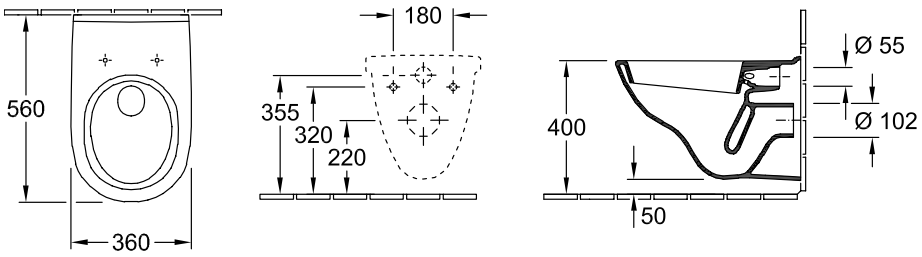
5660H101