O.NOVO BIDÉ OVALADA

INFORMACIÓN DEL PRODUCTO

Título del artículo	Villeroy & Boch O.novo Bidé, montado en pared, 360 x 560 mm, Blanco
Número de artículo	54600001
Montaje / tipo de montaje	Montado en pared
Suministro	1 x bidé
Profundidad en mm	560
Anchura en mm	360
Altura en mm	320
Colección	O.novo
Adecuado para	Grifo mezclador de 1 solo orificio
Suspendido - De pie	montado en pared
Material	Cerámica sanitaria
surface	brillo
Nombre del color de la pintura	Blanco
Forma	Ovalada
Nombre del color	Blanco
Superficie antibacteriana (con AntiBac)	No
Fácil limpieza de las superficies (CeramicPlus)	No

TECHNICAL DRAWINGS

54600001

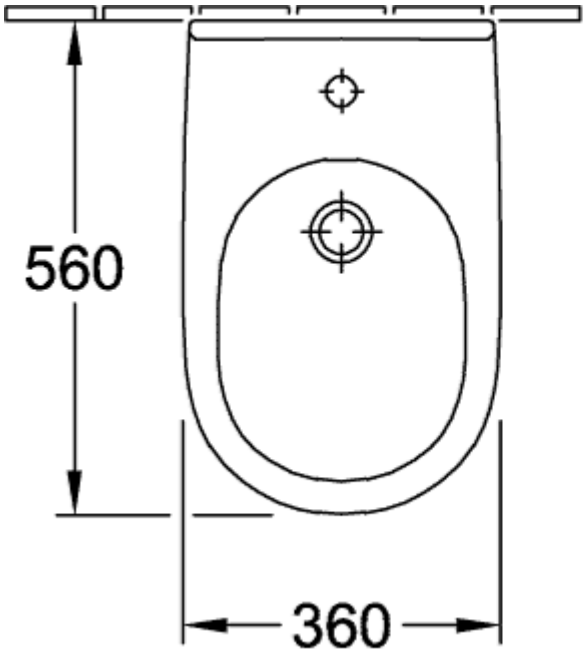

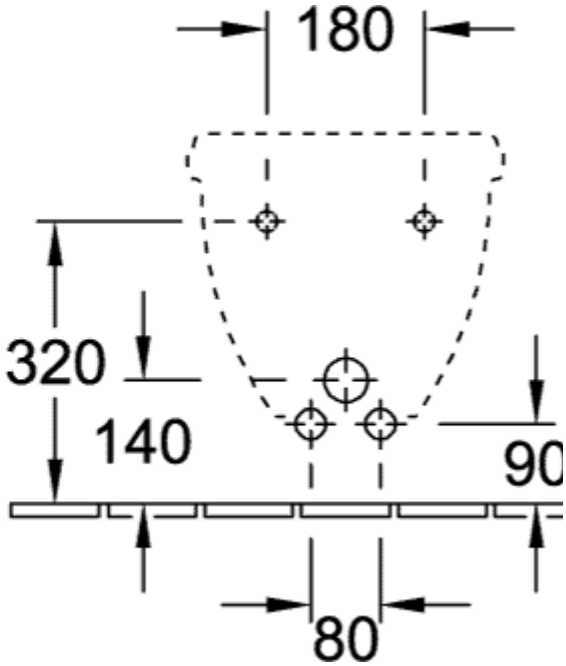
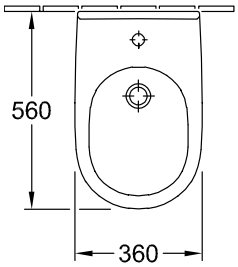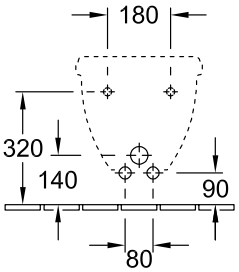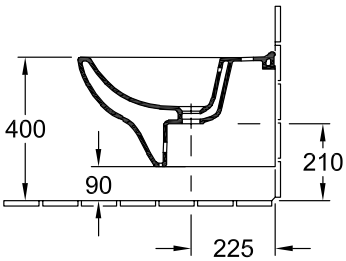
54600001