LOOP & FRIENDS LAVABO SOBRE ENCIMERA REDONDO

INFORMACIÓN DEL PRODUCTO

Título del artículo	Villeroy & Boch Loop & Friends Lavabo sobre encimera, 380 x 380 x 110 mm, Blanco, con rebosadero
Número de artículo	51480001
Montaje / tipo de montaje	Montado en superficie
Suministro	1 x lavabos sobre encimera , 1 x perno de bola extendido para accionar la válvula de desagüe automática 1 x válvula de desagüe con tapa de cerámica 1 x juego de sujeción 1 x plantilla para recortar
Profundidad en mm	380
Anchura en mm	380
Altura en mm	110
Profundidad interior	89
Diámetro en mm	380
Colección	Loop & Friends
Adecuado para	Accesorios de grifería montados en la pared, Mobiliario de Villeroy&Boch a juego|Accesorio de grifo con base elevada
Material	Cerámica sanitaria
surface	brillo
Nombre del color de la pintura	Blanco
Con rebosadero	Si
Forma	redondo
Nombre del color	Blanco
Superficie antibacteriana (con AntiBac)	No
Fácil limpieza de las superficies (CeramicPlus)	No
Parte inferior del lavabo	no pulido
Número de lavabos	1

TECHNICAL DRAWINGS

51480001

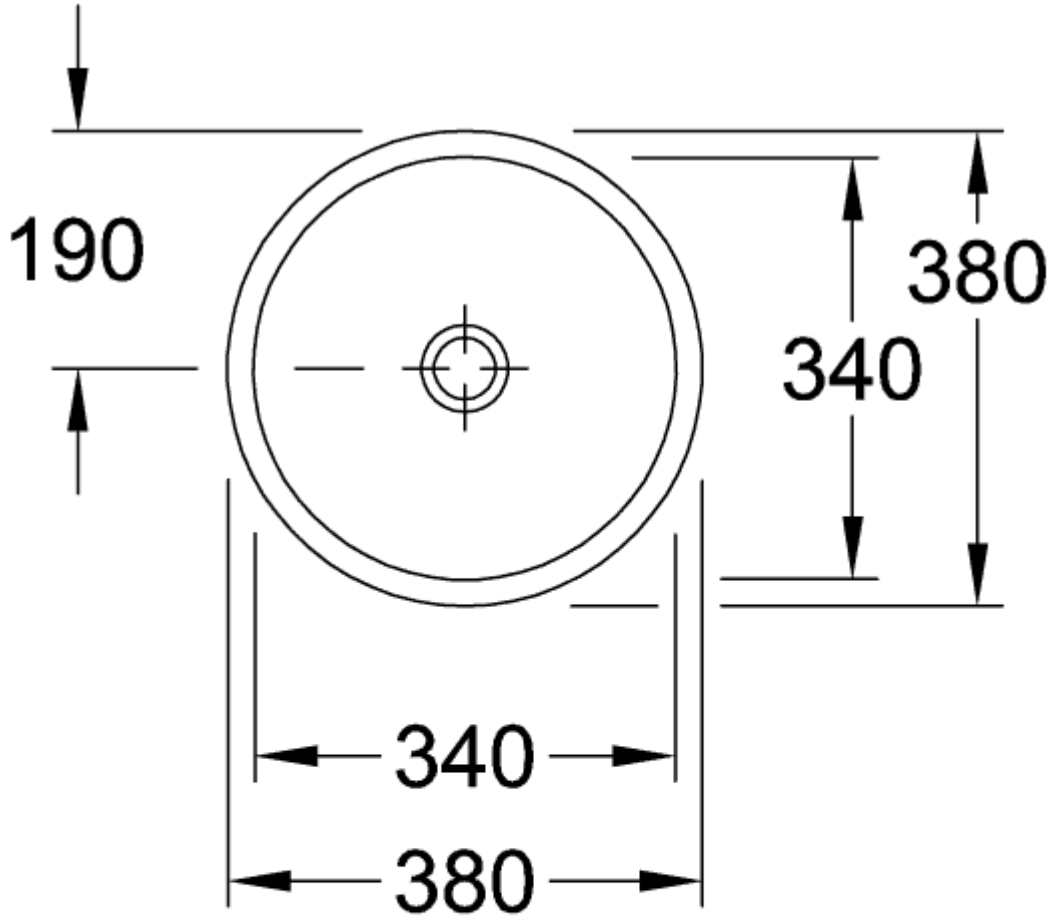

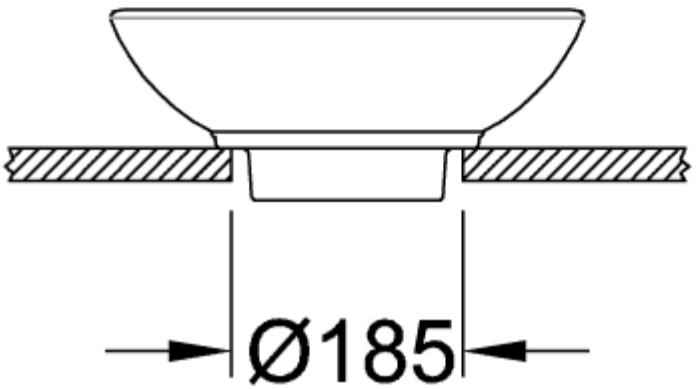

51480001

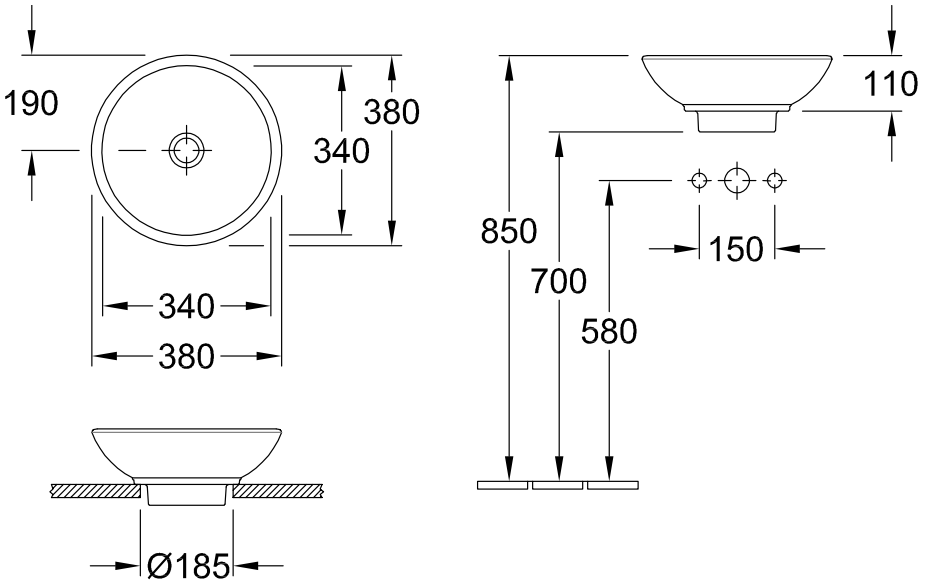

51480001

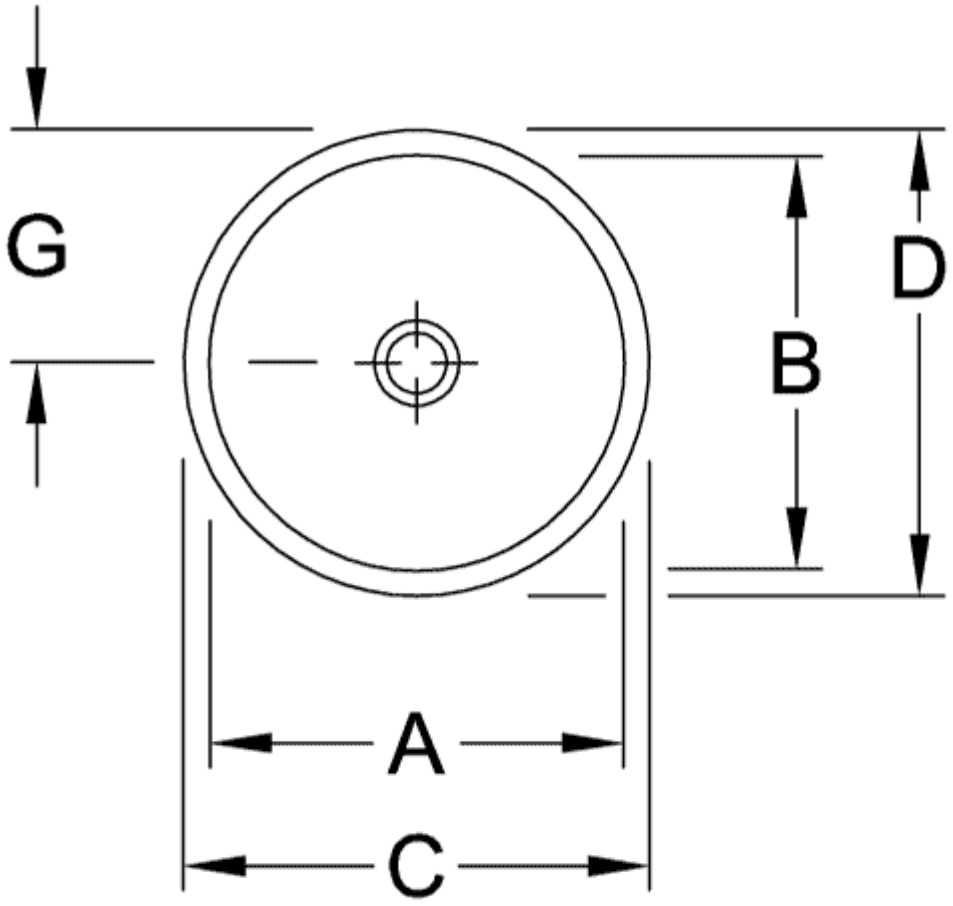

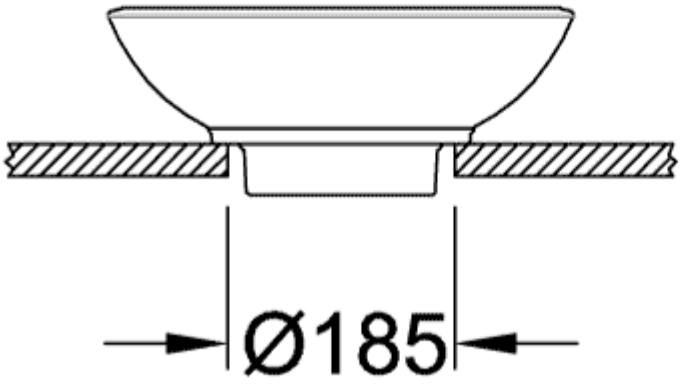

	A	B	C	D	G	H
5148 00	340	340	380	380	190	700
5144 00	390	390	430	430	215	690

51480001

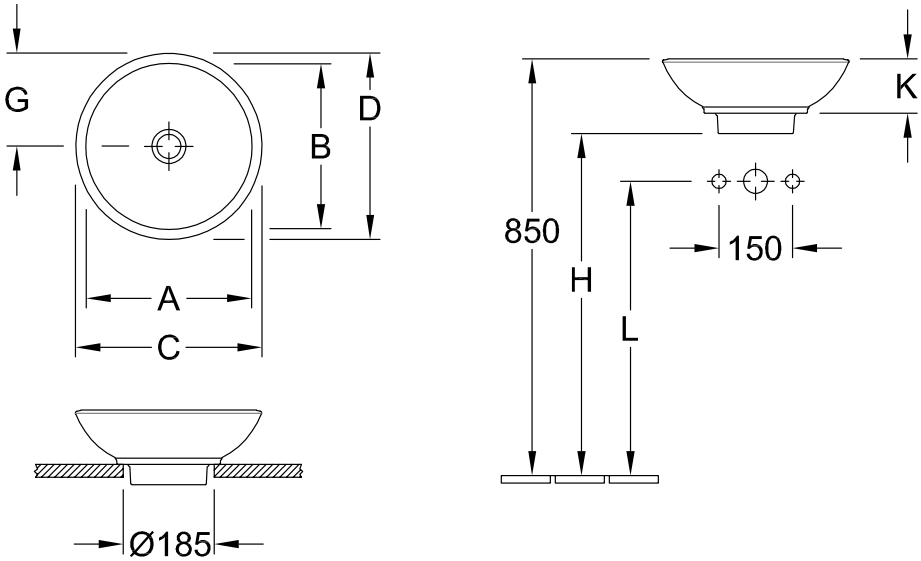

	A	B	C	D	G	H	K	L
5148 00	340	340	380	380	190	700	110	580
5144 00	390	390	430	430	215	690	120	570