MEMENTO 2.0 LAVABO RECTANGULAR

INFORMACIÓN DEL PRODUCTO

Título del artículo	Villeroy & Boch Memento 2.0 Lavabo, 800 x 470 x 140 mm, Blanco, con rebosadero, pulido
Número de artículo	4A228G01
Montaje / tipo de montaje	Montado en pared
Suministro	1 x lavabo , 1 x plantilla para recortar
Profundidad en mm	470
Anchura en mm	800
Altura en mm	140
Profundidad interior	95
Colección	Memento 2.0
Adecuado para	Grifo mezclador de 3 orificios, Mobiliario de Villeroy&Boch a juego
Material	TitanCeram
surface	brillo
Nombre del color de la pintura	Blanco
Con rebosadero	Si
Forma	Rectangular
Nombre del color	Blanco
Superficie antibacteriana (con AntiBac)	No
Fácil limpieza de las superficies (CeramicPlus)	No
Número de orificios taladrados para grifos	1
Número de orificios pretaladrados	2
Parte inferior del lavabo	pulido
Número de lavabos	1

TECHNICAL DRAWINGS

4A228G01

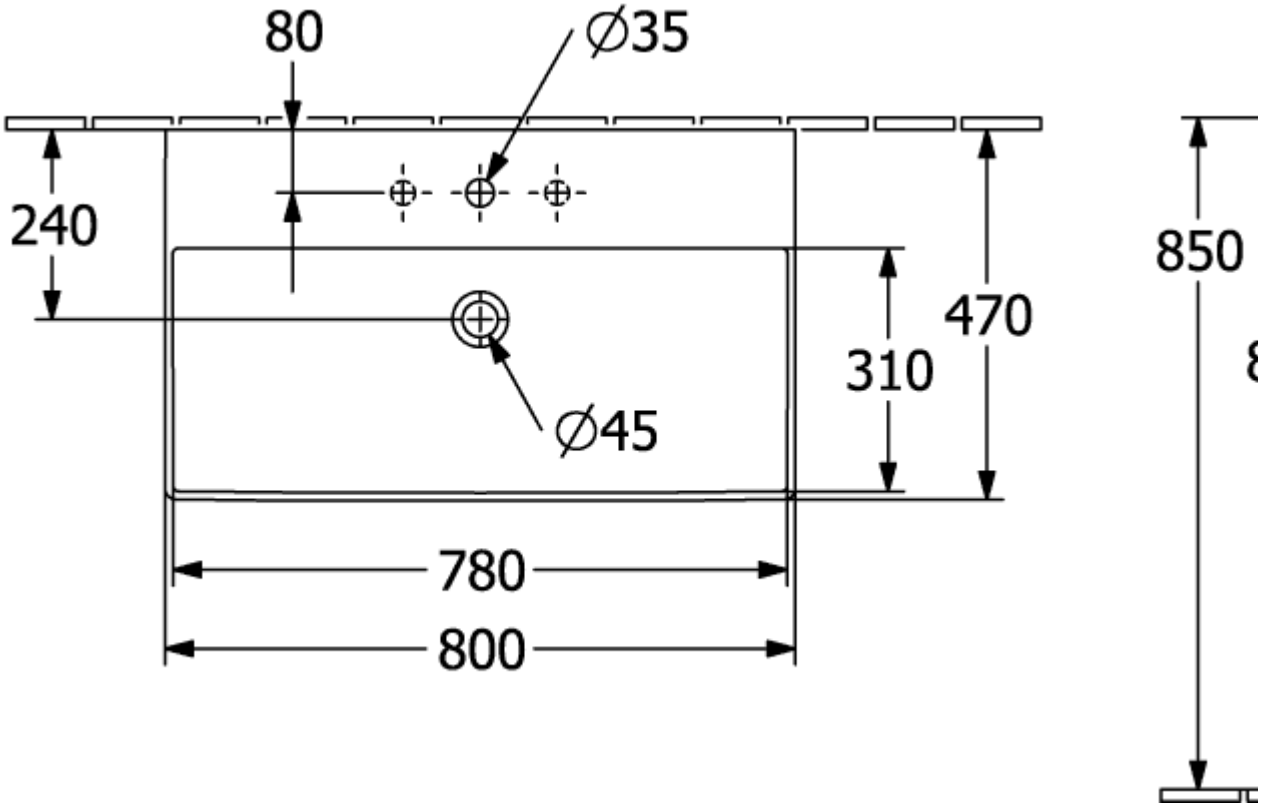
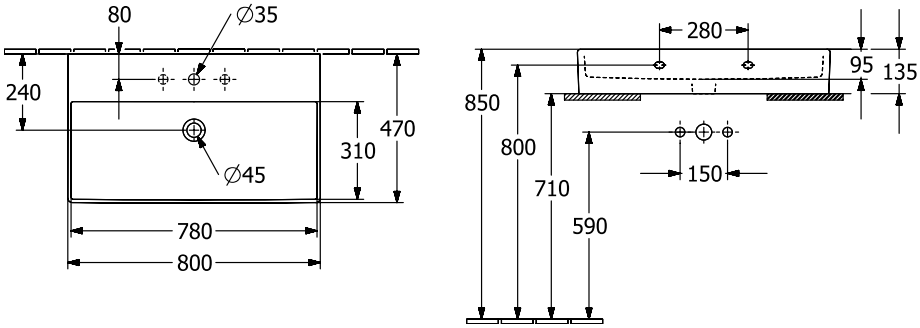
4A228G01