MEMENTO 2.0 LAVABO RECTANGULAR

INFORMACIÓN DEL PRODUCTO

Título del artículo	Villeroy & Boch Memento 2.0 Lavabo, 500 x 420 x 140 mm, Blanco, sin rebosadero
Número de artículo	4A225101
Montaje / tipo de montaje	Montado en pared
Suministro	1 x lavabo
Profundidad en mm	420
Anchura en mm	500
Altura en mm	140
Profundidad interior	90
Colección	Memento 2.0
Indicaciones grifos/orificio para el grifo	En los modelos sin función de rebose se debe emplear una válvula sin cierre o ViFlow (rebose oculto).
Adecuado para	Grifo mezclador de 3 orificios
Material	TitanCeram
surface	brillo
Nombre del color de la pintura	Blanco
Con rebosadero	No
Forma	Rectangular
Nombre del color	Blanco
Superficie antibacteriana (con AntiBac)	No
Fácil limpieza de las superficies (CeramicPlus)	No
Número de orificios taladrados para grifos	1
Número de orificios pretaladrados	2
Número de lavabos	1

TECHNICAL DRAWINGS

4A225101

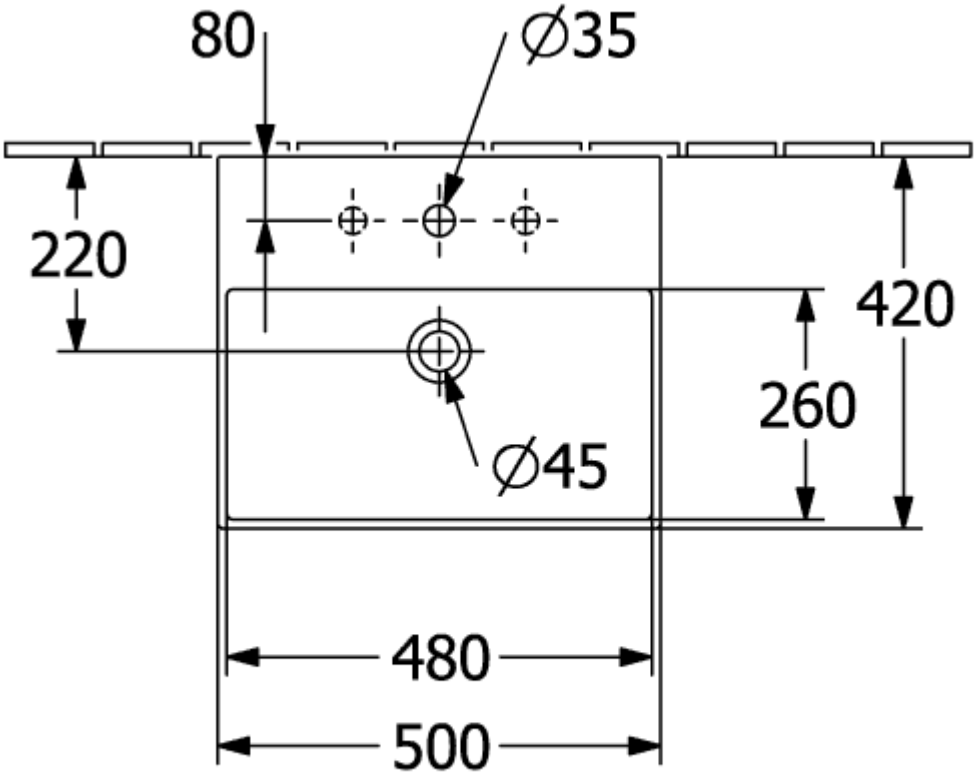
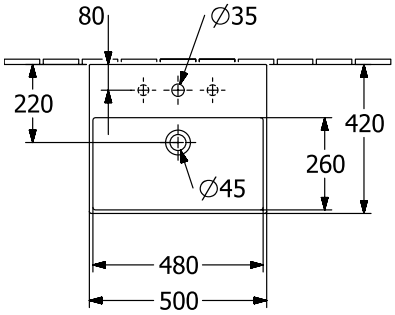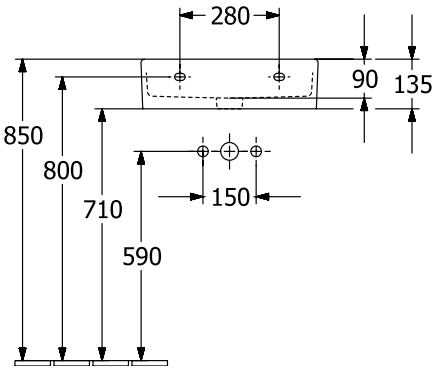
4A225101