ANTHEUS LAVABO SOBRE ENCIMERA RECTANGULAR

INFORMACIÓN DEL PRODUCTO

Título del artículo	Villeroy & Boch Antheus Lavabo sobre encimera, 645 x 390 x 150 mm, Blanco CeramicPlus, sin rebosadero
Número de artículo	4A1065R1
Montaje / tipo de montaje	Montado en superficie
Suministro	1 x lavabos sobre encimera , 1 x juego de sujeción 1 x plantilla para recortar
Profundidad en mm	390
Anchura en mm	645
Altura en mm	150
Profundidad interior	115
Colección	Antheus
Indicaciones grifos/orificio para el grifo	Atención: en los modelos sin rebosadero debe utilizarse una válvula de desagüe que no pueda cerrarse
Adecuado para	Accesorios de grifería montados en la pared, Mobiliario de Villeroy&Boch a juego|Accesorio de grifo con base elevada
Material	TitanCeram
surface	brillo
Nombre del color de la pintura	Blanco CeramicPlus
Con rebosadero	No
Forma	Rectangular
Nombre del color	Blanco
Superficie antibacteriana (con AntiBac)	No
Fácil limpieza de las superficies (CeramicPlus)	Si
Parte inferior del lavabo	no pulido
Número de lavabos	1

TECHNICAL DRAWINGS

4A1065R1

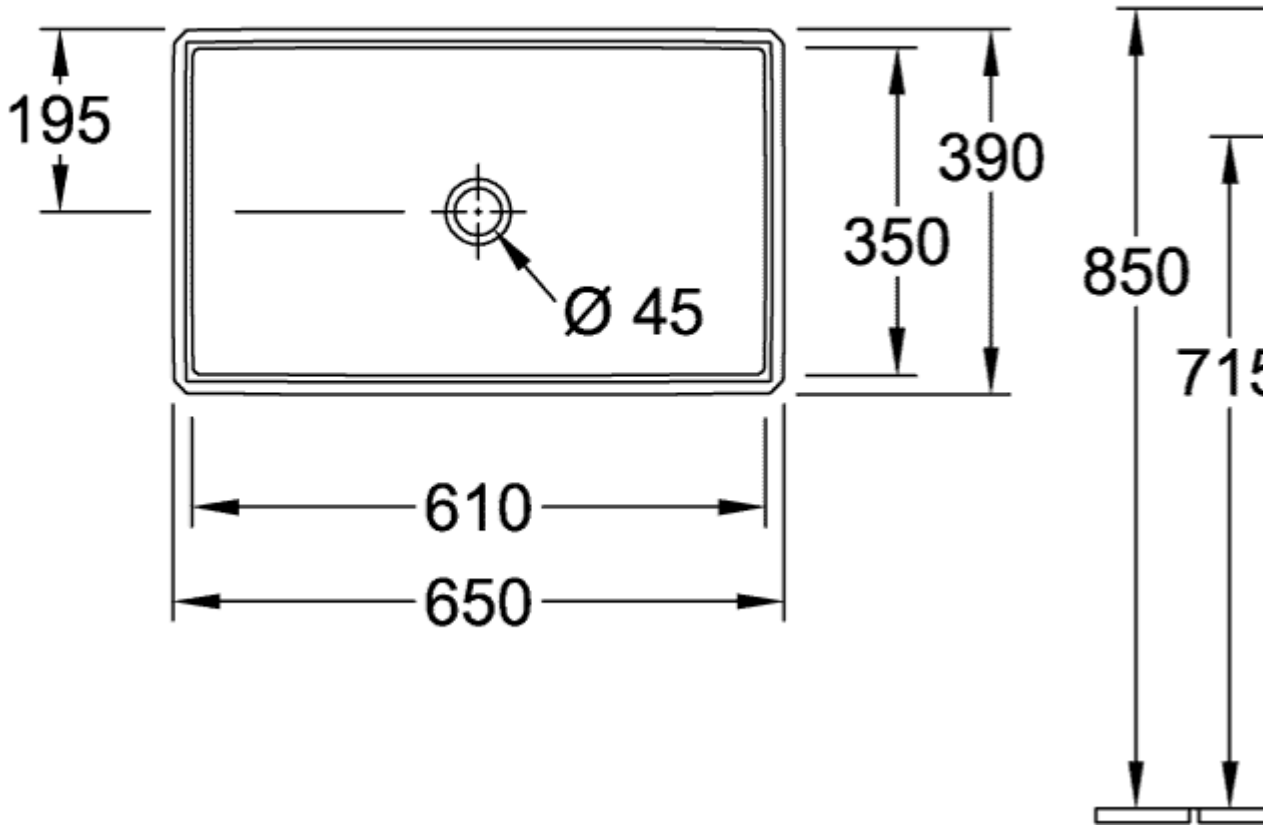
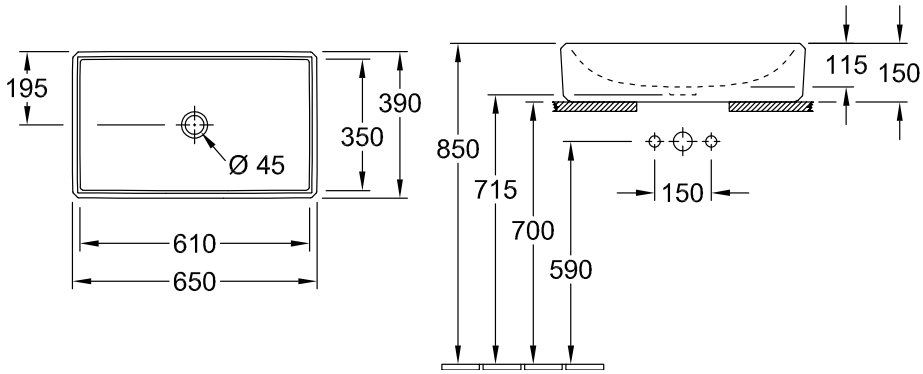
4A1065R1