FINION INODORO DE FONDO PROFUNDO RIMLESS RECTANGULAR

INFORMACIÓN DEL PRODUCTO

Título del artículo	Villeroy & Boch Finion Inodoro de fondo profundo rimless, montado en pared, Blanco CeramicPlus
Número de artículo	4664R0R1
Montaje / tipo de montaje	Montado en pared
Indicaciones de montaje	no apto para montaje con enjuague por presión
Suministro	1 x inodoro de fondo profundo, sin reborde , 1 x juego de sujeción
Profundidad en mm	560
Anchura en mm	375
Altura en mm	350
Colección	Finion
Adecuado para	Cisterna oculta
Inovadora tecnología de enjuague (con TwistFlush)	No
Inovadora tecnología de enjuague (con TwistFlush[e³])	No
Volumen de enjuague l	3 / 4,5 l
Suspendido - De pie	montado en pared
Material	Cerámica sanitaria
surface	brillo
Nombre del color de la pintura	Blanco CeramicPlus
Premios de diseño	iF Design Award 2017
Forma	Rectangular
Nombre del color	Blanco
Superficie antibacteriana (con AntiBac)	No
Fácil limpieza de las superficies (CeramicPlus)	Si
Sin reborde de enjuague (DirectFlush)	Si
Tipo de enjuague	Inodoro de fondo profundo
Solución de frescor integrada (con ViFresh)	No
Salida / Desagüe	salida horizontal

TECHNICAL DRAWINGS

4664R0R1

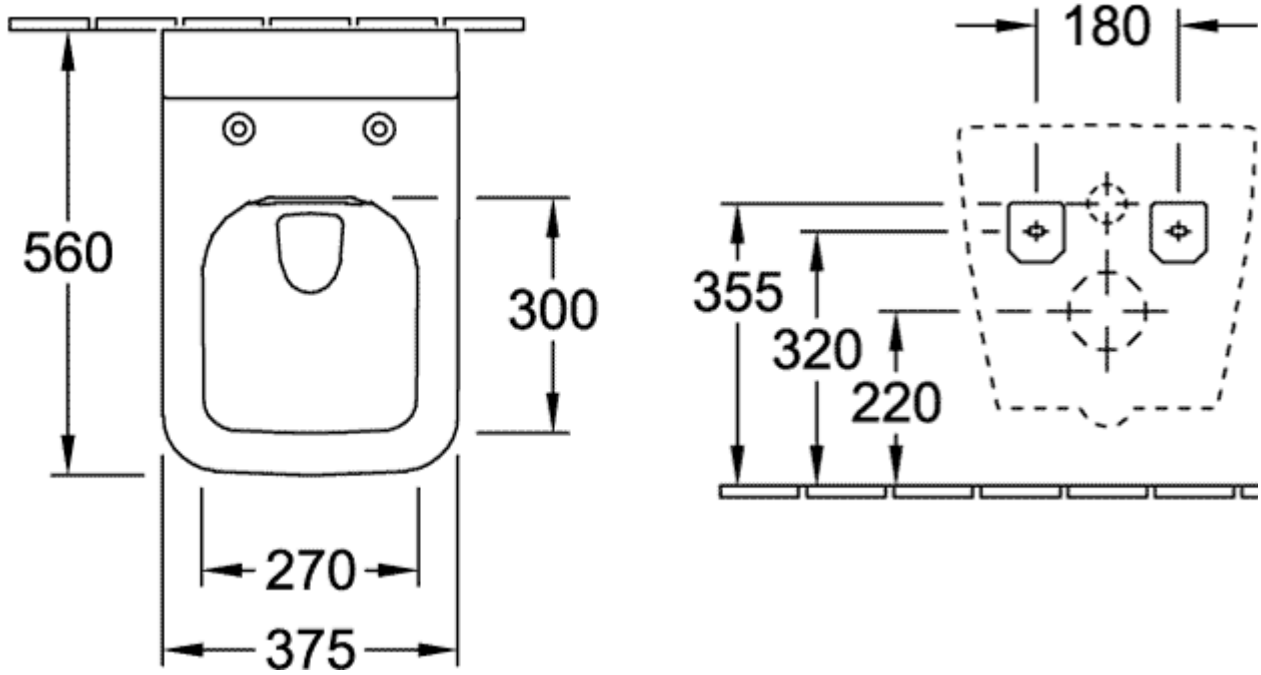
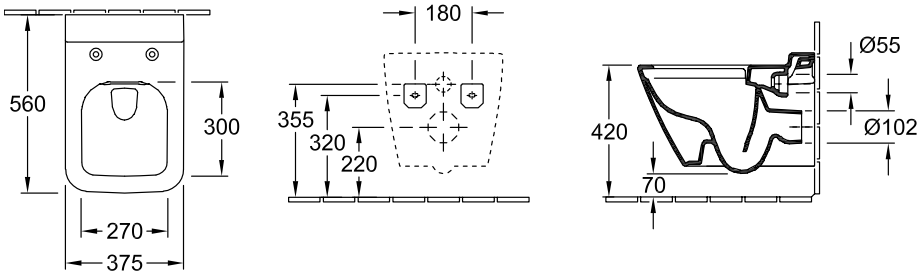
4664R0R1