VENTICELLO COMBI-PACK RECTANGULAR

INFORMACIÓN DEL PRODUCTO

Título del artículo	Villeroy & Boch Venticello Combi-Pack, montado en pared, Blanco
Número de artículo	4611RL01
Montaje / tipo de montaje	Montado en pared
Indicaciones de montaje	no apto para montaje con enjuague por presión
Suministro	1 x inodoro de fondo profundo, sin reborde , 1 x asiento y tapa de inodoro 1 x juego de sujeción
Profundidad en mm	560
Anchura en mm	375
Altura en mm	330
Colección	Venticello
Adecuado para	Cisterna oculta
Inovadora tecnología de enjuague (con TwistFlush)	No
Inovadora tecnología de enjuague (con TwistFlush[e³])	No
Volumen de enjuague l	3 / 4,5 l
Suspendido - De pie	montado en pared
Función	• con mecanismo automático de bajada (SoftClosing) • con asiento extraíble (QuickRelease)
Material	Cerámica sanitaria
Nombre del color de la pintura	Blanco
Otro material	Asiento de inodoro: Duroplástico
Otras superficies	Asiento de inodoro: brillo
Forma	Rectangular
Nombre del color	Blanco
Otros nombres de color	Asiento de inodoro: Blanco
Superficie antibacteriana (con AntiBac)	No
Fácil limpieza de las superficies (CeramicPlus)	No
Sin reborde de enjuague (DirectFlush)	Si
Tipo de enjuague	Inodoro de fondo profundo
Solución de frescor integrada (con ViFresh)	No
Salida / Desagüe	salida horizontal

TECHNICAL DRAWINGS

4611RL01

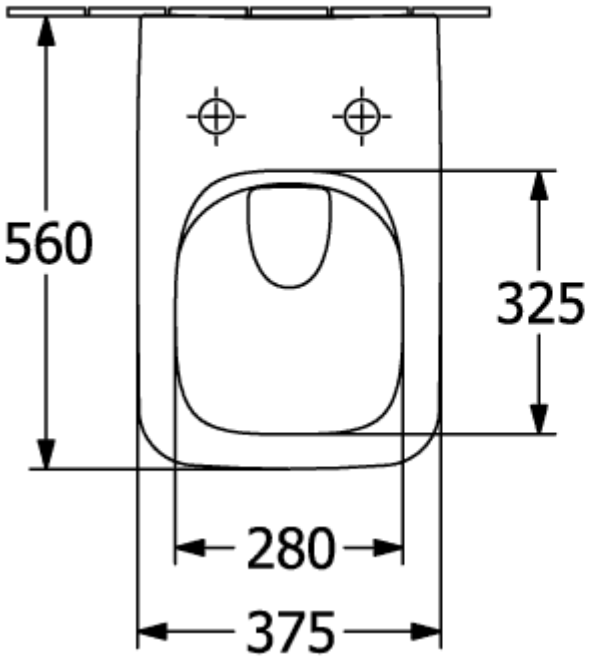

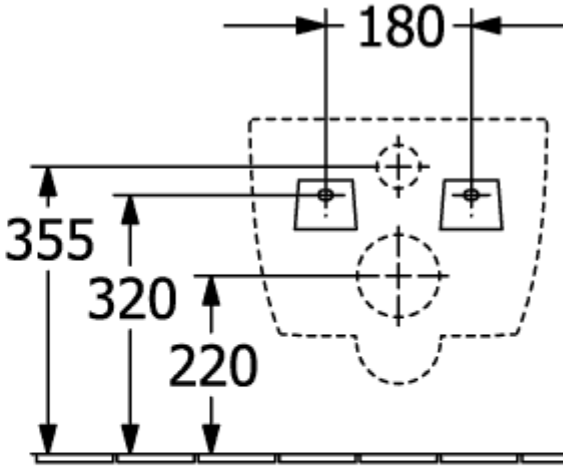
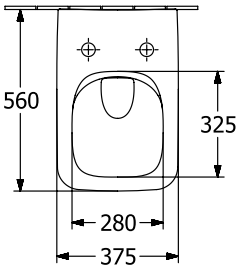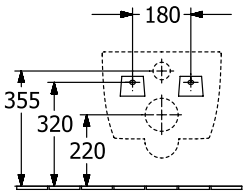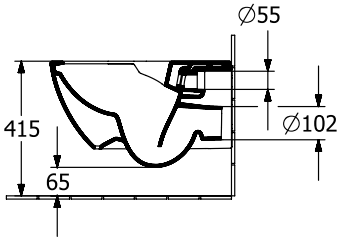
4611RL01