ARTIS LAVABO SOBRE ENCIMERA OVALADA

INFORMACIÓN DEL PRODUCTO

Título del artículo	Villeroy & Boch Artis Lavabo sobre encimera, 610 x 410 x 130 mm, Blanco, sin rebosadero
Número de artículo	41986101
Montaje / tipo de montaje	Montado en superficie
Suministro	1 x lavabos sobre encimera , 1 x juego de sujeción 1 x plantilla para recortar
Profundidad en mm	410
Anchura en mm	610
Altura en mm	130
Profundidad interior	105
Colección	Artis
Indicaciones grifos/orificio para el grifo	Atención: en los modelos sin rebosadero debe utilizarse una válvula de desagüe que no pueda cerrarse
Adecuado para	Accesorios de grifería montados en la pared, Mobiliario de Villeroy&Boch a juego|Accesorio de grifo con base elevada
Material	TitanCeram
surface	brillo
Nombre del color de la pintura	Blanco
Con rebosadero	No
Forma	Ovalada
Nombre del color	Blanco
Superficie antibacteriana (con AntiBac)	No
Fácil limpieza de las superficies (CeramicPlus)	No
Parte inferior del lavabo	no pulido
Número de lavabos	1

TECHNICAL DRAWINGS

41986101

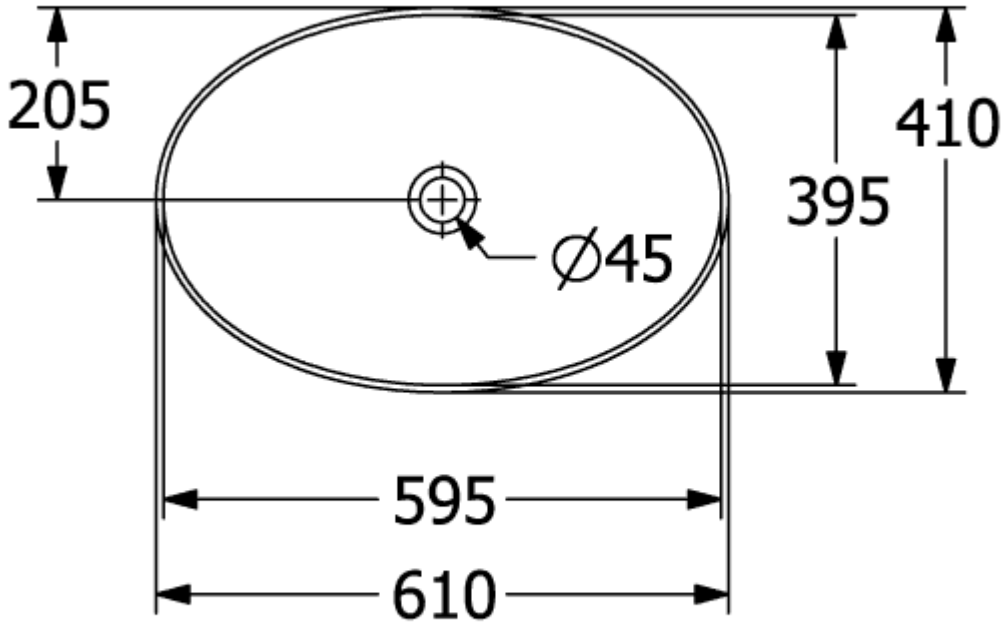
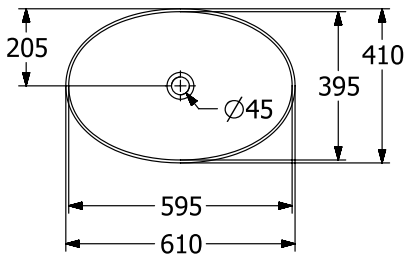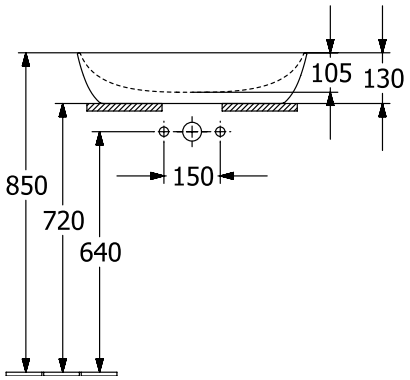
41986101