SUBWAY INODORO DE FONDO PROFUNDO OVALADA

INFORMACIÓN DEL PRODUCTO

Título del artículo	Villeroy & Boch Subway Inodoro de fondo profundo, montado en pared, Blanco
Número de artículo	66001001
Montaje / tipo de montaje	Montado en pared
Suministro	1 x inodoro de fondo profundo , 1 x juego de sujeción
Profundidad en mm	565
Anchura en mm	375
Altura en mm	360
Colección	Subway
Adecuado para	Cisterna oculta
Inovadora tecnología de enjuague (con TwistFlush)	No
Volumen de enjuague l	3 / 6 l
Suspendido - De pie	montado en pared
Material	Cerámica sanitaria
surface	brillo
Nombre del color de la pintura	Blanco
Forma	Ovalada
Nombre del color	Blanco
Superficie antibacteriana (con AntiBac)	No
Fácil limpieza de las superficies (CeramicPlus)	No
Sin reborde de enjuague (DirectFlush)	No
Tipo de enjuague	Inodoro de fondo profundo
Solución de frescor integrada (con ViFresh)	No
Salida / Desagüe	salida horizontal

TECHNICAL DRAWINGS

66001001

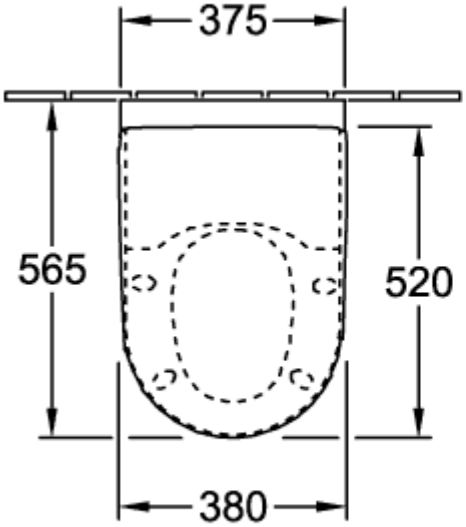

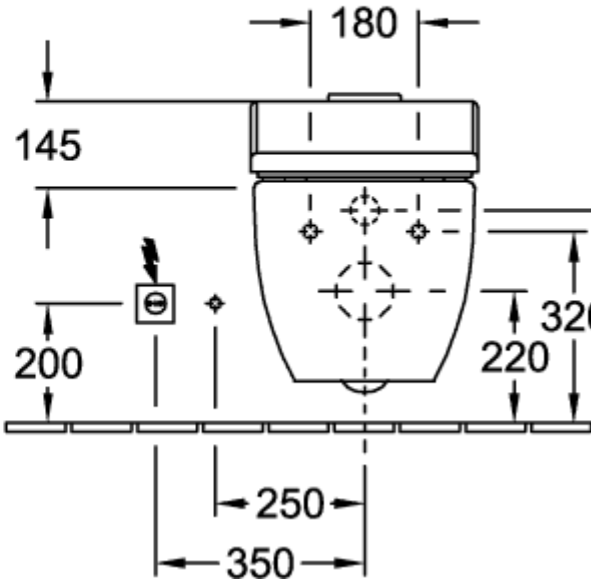

66001001

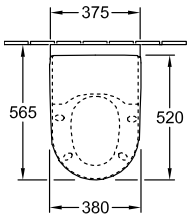

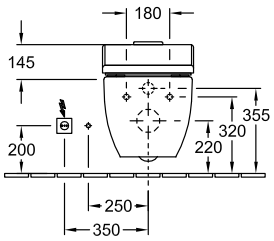

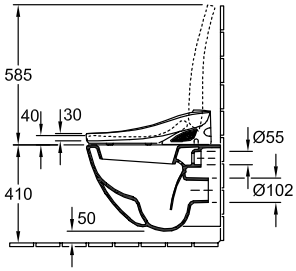

66001001

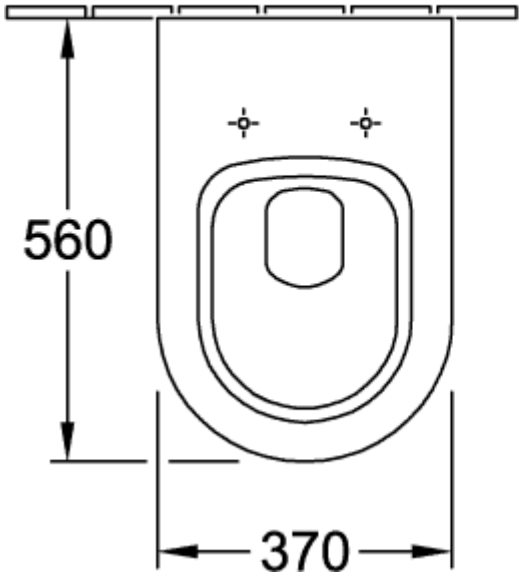

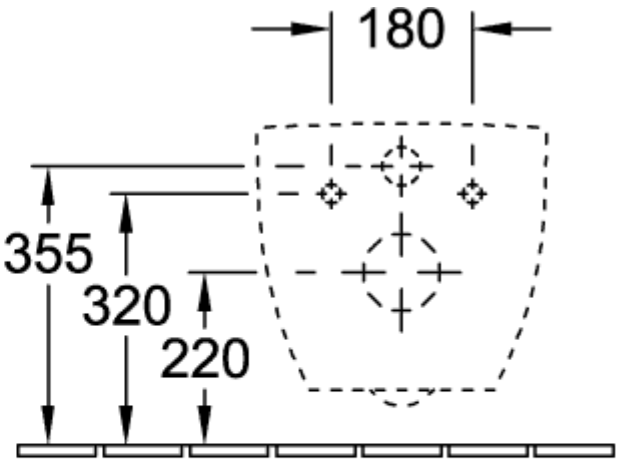
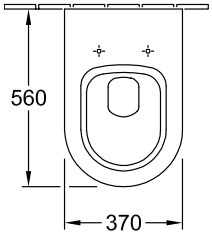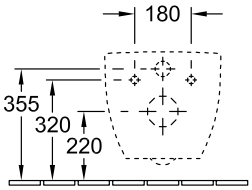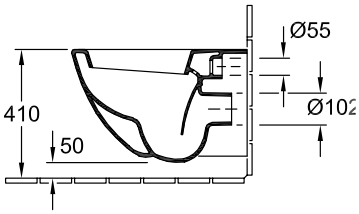
66001001