ARCHITECTURA PLATO DE DUCHA RECTANGULAR RECTANGULAR

INFORMACIÓN DEL PRODUCTO

Título del artículo	Villeroy & Boch Architectura Plato de ducha rectangular, 1400 x 750 x 48 mm, Blanco
Número de artículo	UDA1475ARA248V-01
Montaje / tipo de montaje	Montado en superficie, Instalación en esquina|instalación a ras| Instalación sobre una base
Indicaciones de montaje	La altura de montaje del plato de ducha se puede reducir en 30 mm mediante el juego de desagüe Viega 634 100. ¡Atención! Este accesorio de desagüe no cumple la norma EN274., A partir del tamaño 1400 x 900 se necesitan sendos grupos de dos apoyos (U82990000)
Suministro	1 x plato de ducha rectangular , 1 x tapa de desagüe en Blanco Alpino (01), con los colores mate, tapa de desagüe en colores mate a juego.
Longitud en mm	1400
Anchura en mm	750
Altura en mm	48
Profundidad interior	14
Colección	Architectura
Material	Acrílico
Nombre del color de la pintura	Blanco
Otro material	Tapa del desagüe: Acrílico
Otras superficies	Tapa del desagüe: brillo
Forma	Rectangular
Nombre del color	Blanco
Otros nombres de color	Tapa del desagüe: Blanco
Superficie antibacteriana (con AntiBac)	No
Fácil limpieza de las superficies (CeramicPlus)	No
Con sistema antideslizante	No

TECHNICAL DRAWINGS

UDA1475ARA248V-01

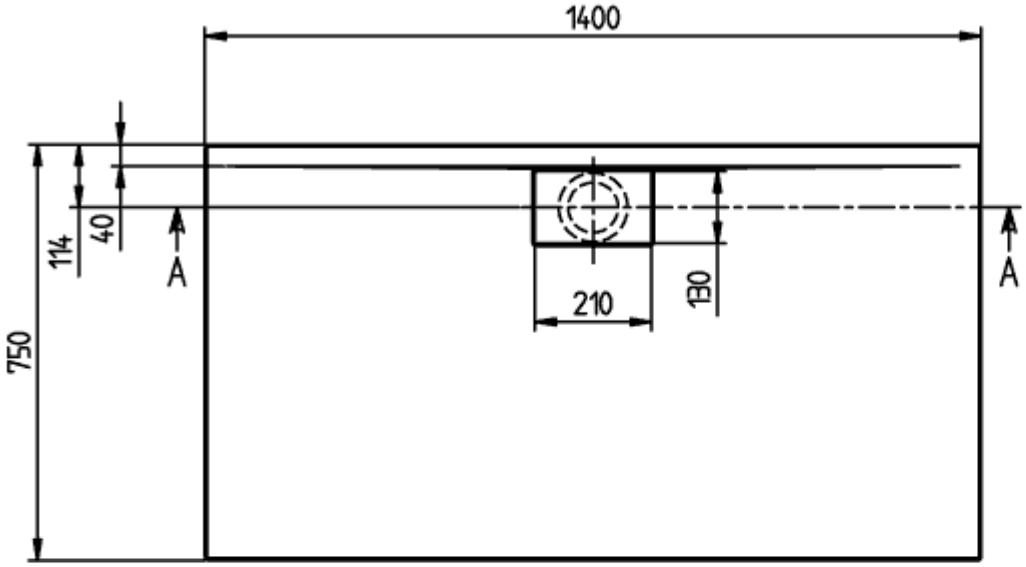

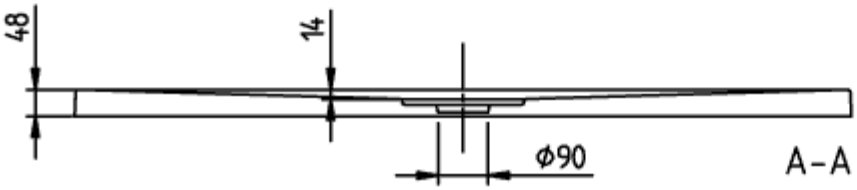

ARCHITECTURA
RIM 1400x750
UDA1475ARA248
V02 / 31-03-2021

UDA1475ARA248V-01

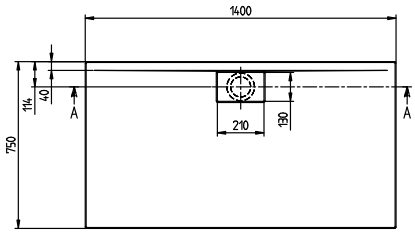

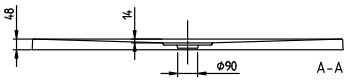

ARCHITECTURA METAL RIM 1400x750 UDA1475ARA248	Villeroy & Boch 1748
V02 / 31-03-2021	