ARCHITECTURA PLATO DE DUCHA RECTANGULAR RECTANGULAR

INFORMACIÓN DEL PRODUCTO

Título del artículo	Villeroy & Boch Architectura Plato de ducha rectangular, 1200 x 800 x 48 mm, Blanco
Número de artículo	UDA1280ARA248GV-01
Montaje / tipo de montaje	Montado en superficie, Instalación en esquina|instalación a ras| Instalación sobre una base
Indicaciones de montaje	La altura de montaje del plato de ducha se puede reducir en 30 mm mediante el juego de desagüe Viega 634 100. ¡Atención! Este accesorio de desagüe no cumple la norma EN274., A partir del tamaño 1400 x 900 se necesitan sendos grupos de dos apoyos (U82990000)
Suministro	1 x plato de ducha rectangular , 1 x tapa de desagüe en Blanco Alpino (01), con los colores mate, tapa de desagüe en colores mate a juego.
Longitud en mm	1200
Anchura en mm	800
Altura en mm	48
Profundidad interior	15
Colección	Architectura
Material	Acrílico
Nombre del color de la pintura	Blanco
Otro material	Tapa del desagüe: Acrílico
Otras superficies	Tapa del desagüe: brillo
Forma	Rectangular
Nombre del color	Blanco
Otros nombres de color	Tapa del desagüe: Blanco
Superficie antibacteriana (con AntiBac)	No
Fácil limpieza de las superficies (CeramicPlus)	No
Con sistema antideslizante	Si

TECHNICAL DRAWINGS

UDA1280ARA248GV-01

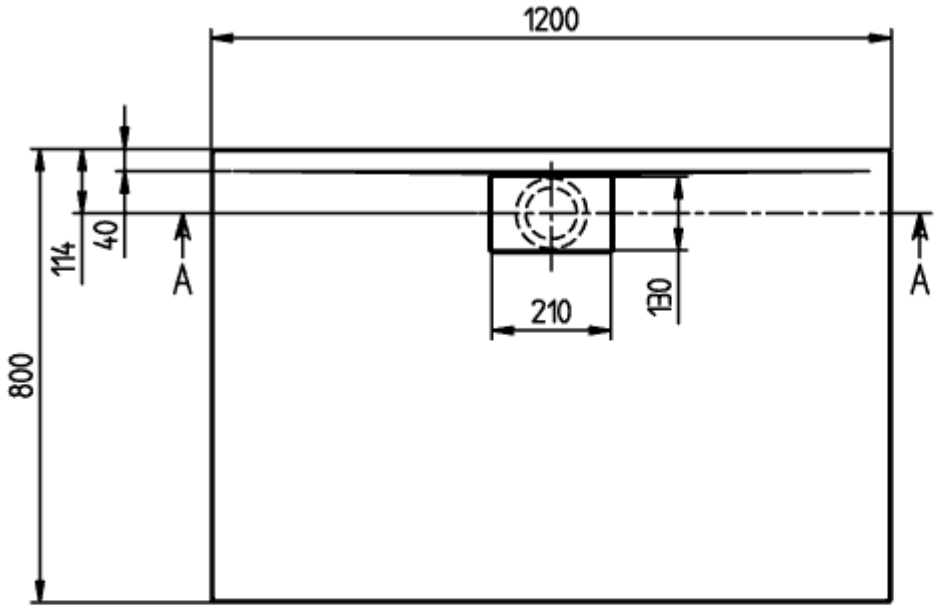

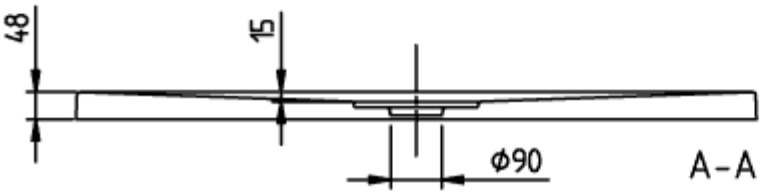

ARCHITECTURA META
RIM 1200x800
UDA1280ARA248

V02 / 31-03-2021
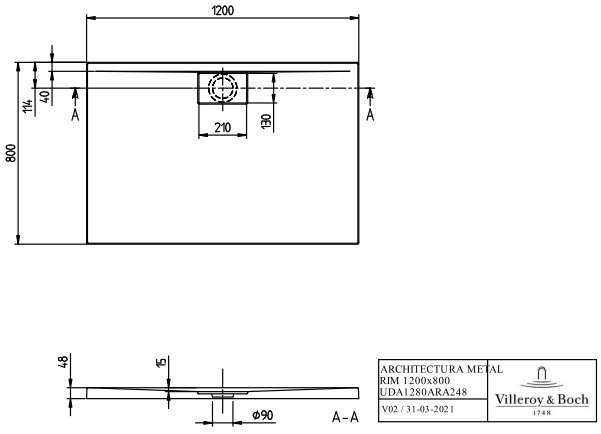
UDA1280ARA248GV-01