O.NOVO PLATO DE DUCHA CUADRADO CUADRADO

INFORMACIÓN DEL PRODUCTO

Título del artículo	Villeroy & Boch O.novo Plato de ducha cuadrado, 900 x 900 x 60 mm, Blanco
Número de artículo	UDA0906DEN1V-01
Montaje / tipo de montaje	Montado en superficie, Instalación en esquina|instalación a ras| Instalación sobre una base
Indicaciones de montaje	La altura de montaje del plato de ducha se puede reducir en 30 mm mediante el juego de desagüe Viega 634 100. ¡Atención! Este accesorio de desagüe no cumple la norma EN274.
Suministro	1 x plato de ducha cuadrado
Longitud en mm	900
Anchura en mm	900
Altura en mm	60
Profundidad interior	60
Colección	O.novo
Material	Acrílico
Nombre del color de la pintura	Blanco
Forma	Cuadrado
Nombre del color	Blanco
Superficie antibacteriana (con AntiBac)	No
Fácil limpieza de las superficies (CeramicPlus)	No
Con sistema antideslizante	No

TECHNICAL DRAWINGS

UDA0906DEN1V-01

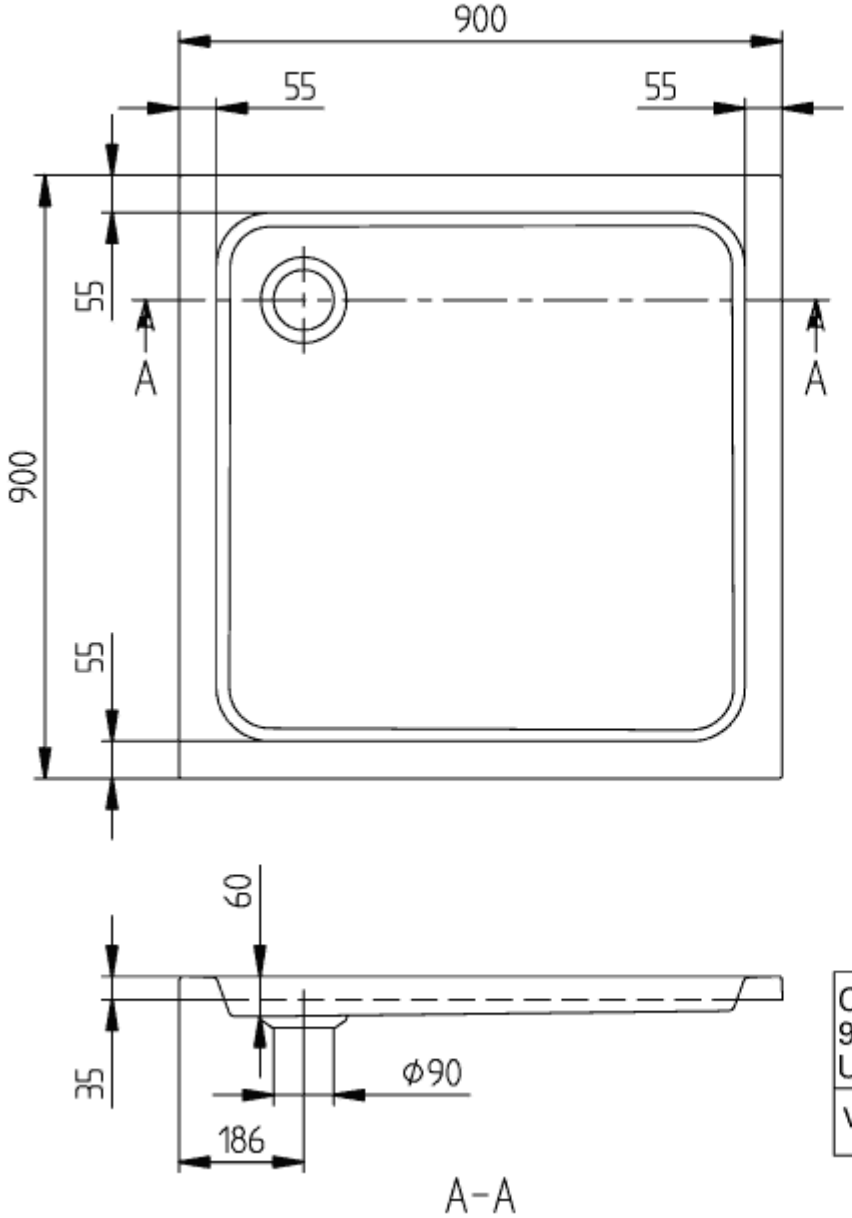

O.NOVO 900x900 UDA0906DEN1	Vill
V02 / 31-03-2021	
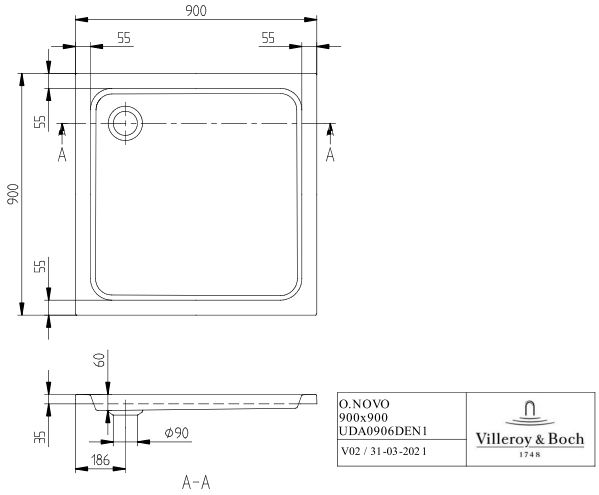
UDA0906DEN1V-01