AVEO NEW GENERATION BAÑERA EXENTA VERSIÓN EXENTA

INFORMACIÓN DEL PRODUCTO

Título del artículo	Villeroy & Boch Aveo New Generation Bañera exenta, 1900 x 950 mm, Blanco
Número de artículo	UBQ194AVE9W1V-01
Montaje / tipo de montaje	Exento
Suministro	1 x bañera exenta , 1 x desagüe y rebosadero extendido (chapado en cromo)
Longitud en mm	1900
Anchura en mm	950
Altura en mm	830
Profundidad interior	443
Colección	Aveo New Generation
Material	Quaryl®
Nombre del color de la pintura	Blanco
Otro material	Desagüe y rebose: Plástico Tapa del desagüe: Plástico
Otras superficies	Desagüe y rebose: brillo, Tapa del desagüe: brillo
Con rebosadero	Si
Número de personas	1
Forma	Versión exenta
Nombre del color	Blanco
Otros nombres de color	Desagüe y rebose: Cromado, Tapa del desagüe: Cromado
Con sistema antideslizante	No
Salida / Desagüe	desagüe en el pie
Forma interior	ovalado
SilentFlow	No

TECHNICAL DRAWINGS

UBQ194AVE9W1V-01

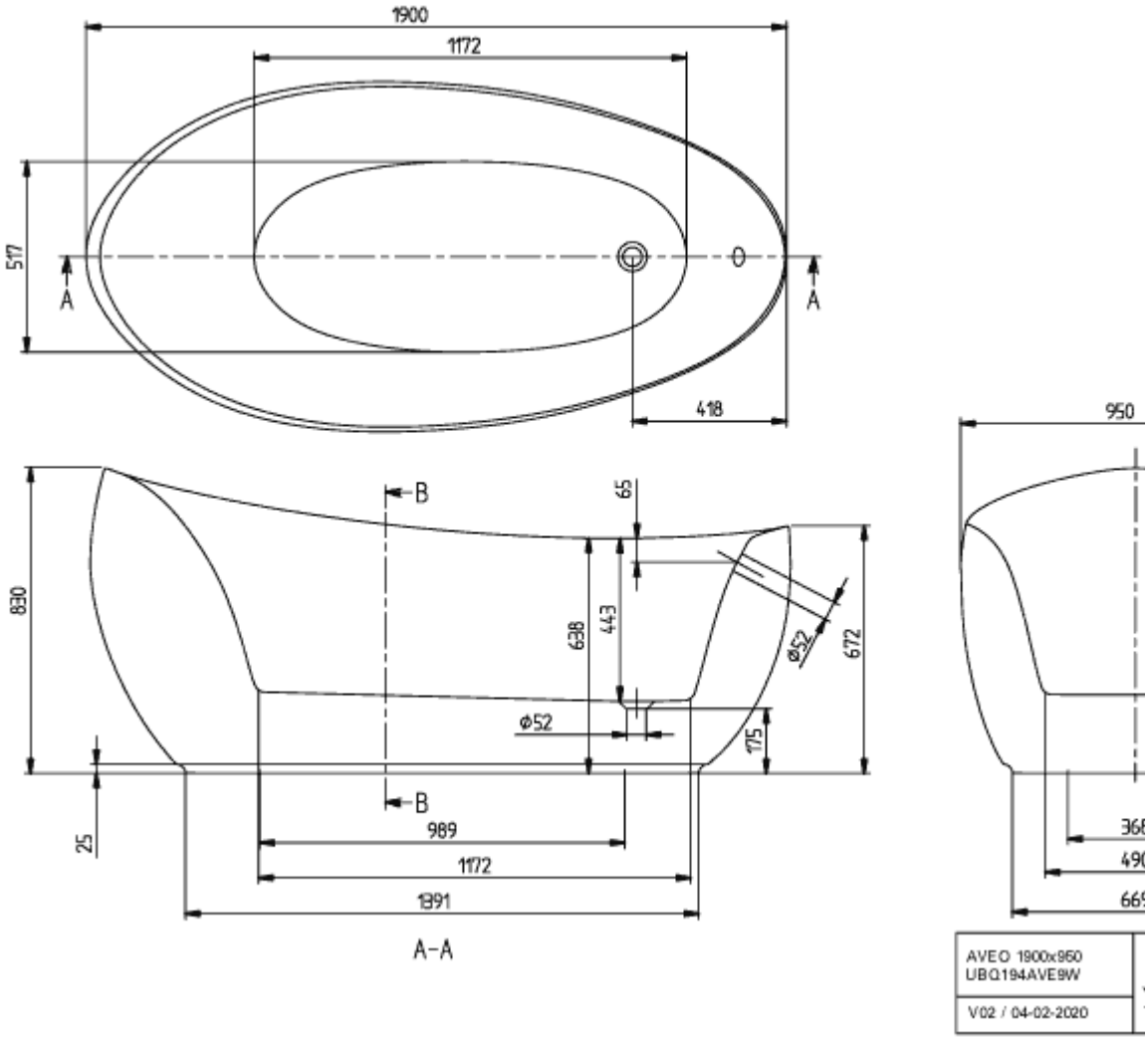
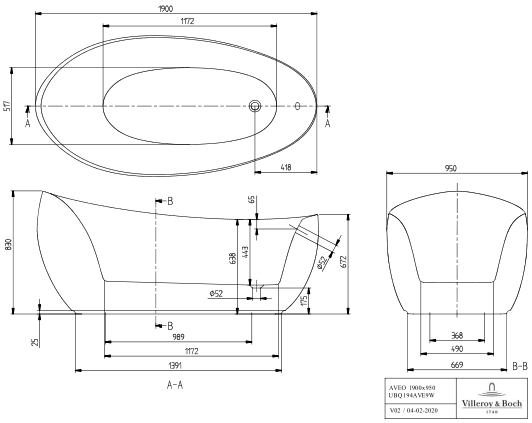
UBQ194AVE9W1V-01