THEANO BAÑERA EXENTA VERSIÓN EXENTA

INFORMACIÓN DEL PRODUCTO

Título del artículo	Villeroy & Boch Theano Bañera exenta Edición original, 1550 x 750 mm, Blanco
Número de artículo	UBQ155ANH7F200V-01
Montaje / tipo de montaje	Exento
Suministro	1 x bañera exenta
Longitud en mm	1550
Anchura en mm	750
Altura en mm	506
Profundidad interior	480
Colección	Theano
Material	Quaryl®
Nombre del color de la pintura	Blanco
Con rebosadero	No
Número de personas	1
Forma	Versión exenta
Nombre del color	Blanco
Con sistema antideslizante	No
Salida / Desagüe	salida central
Forma interior	ovalado
SilentFlow	No

TECHNICAL DRAWINGS

UBQ155ANH7F200V-01

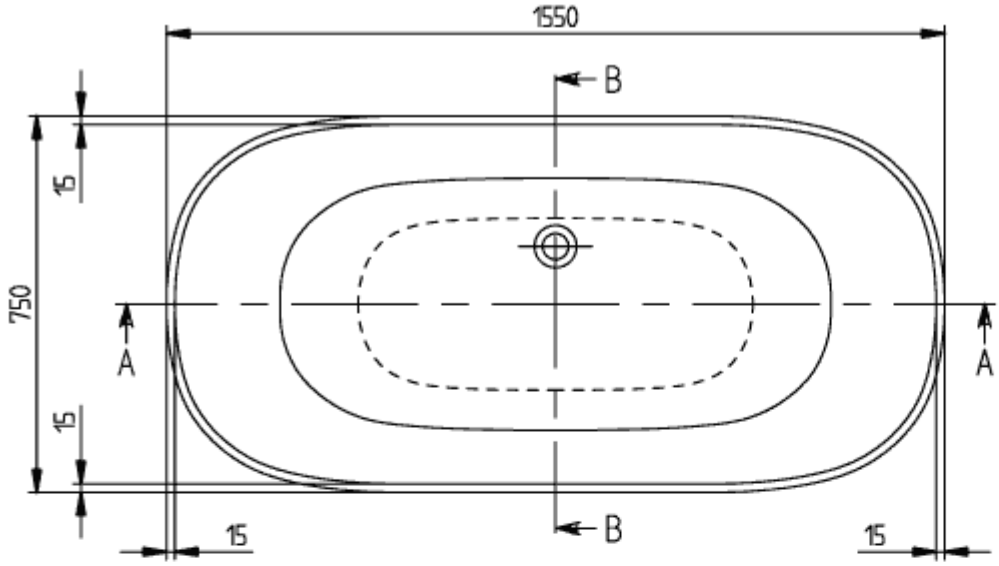

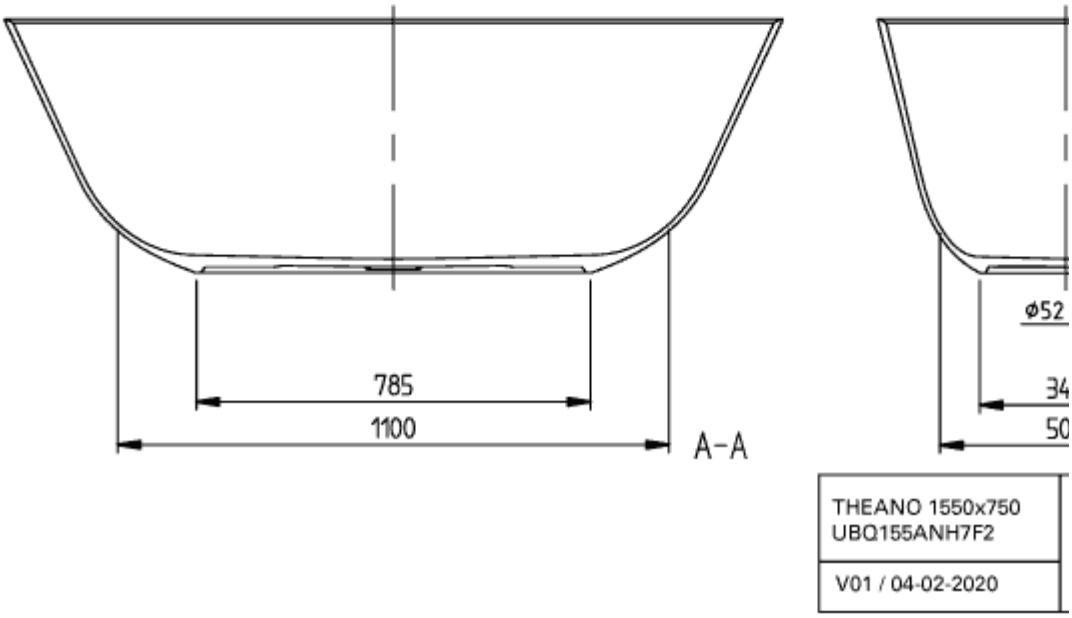
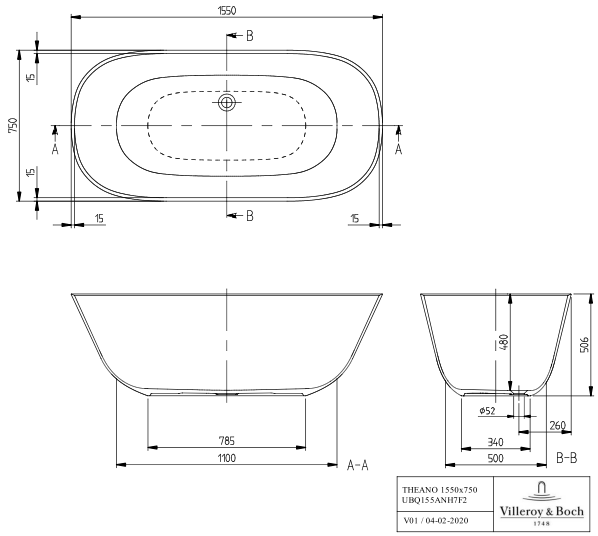
UBQ155ANH7F200V-01