COLLARO BAÑERA RECTANGULAR RECTANGULAR

INFORMACIÓN DEL PRODUCTO

Título del artículo	Villeroy & Boch Collaro Bañera rectangular, 1900 x 900 mm, Blanco
Número de artículo	UBA199COR2NV-01
Montaje / tipo de montaje	Integrado
Indicaciones de montaje	El grifo no se puede colocar en el centro.
Suministro	1 x bañera rectangular , 1 x desagüe y rebose a juego
Longitud en mm	1900
Anchura en mm	900
Altura en mm	470
Profundidad interior	470
Colección	Collaro
Material	Acrílico
Nombre del color de la pintura	Blanco
Otro material	Desagüe y rebose: Plástico Tapa del desagüe: Plástico
Otras superficies	Desagüe y rebose: brillo, Tapa del desagüe: brillo
Con rebosadero	Si
Número de personas	2
Forma	Rectangular
Nombre del color	Blanco
Otros nombres de color	Desagüe y rebose: Cromado, Tapa del desagüe: Black Matt
Con sistema antideslizante	No
Salida / Desagüe	salida central
Forma interior	rectangular
SilentFlow	No

TECHNICAL DRAWINGS

UBA199COR2NV-01

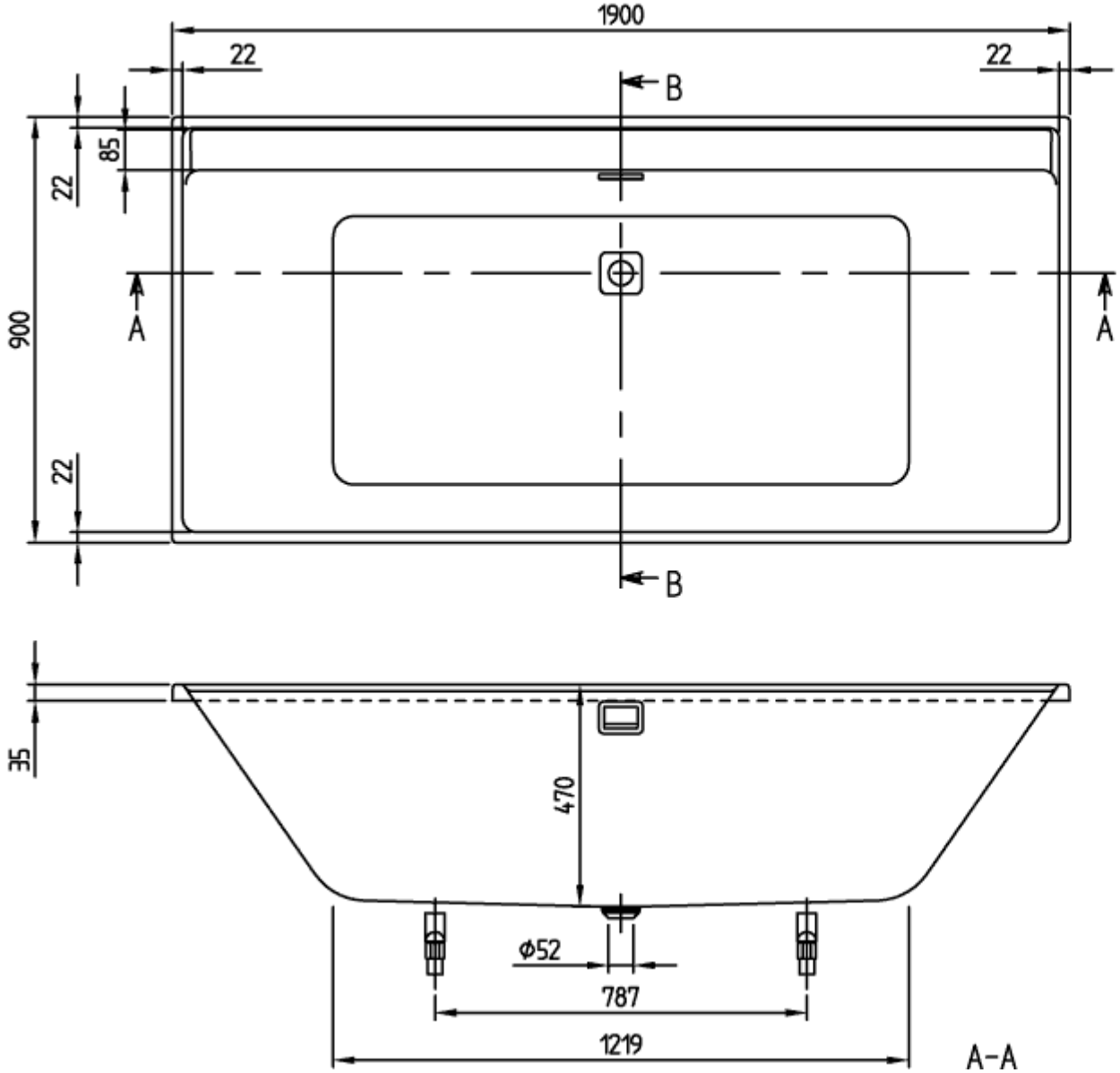

UBA199COR2NV-01

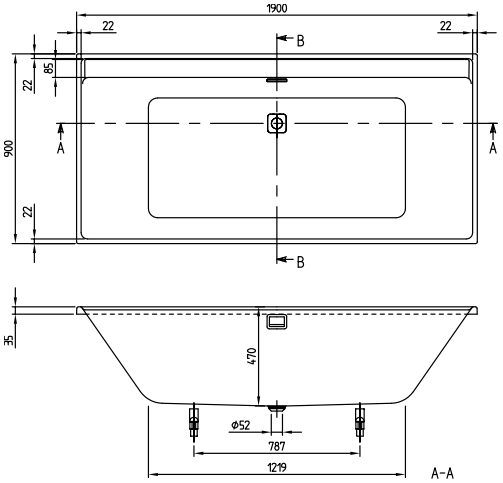

UBA199COR2DV
COLLARO

Villeroy & Boch
1748
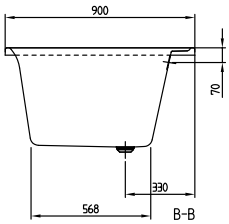
- This drawing is for information only.
- Dimensions on the actual product can deviate from this drawing.
- Claims about wrong dimensions on product or drawing will not be accepted.