LOOP & FRIENDS BAÑERA EXENTA VERSIÓN EXENTA

INFORMACIÓN DEL PRODUCTO

Título del artículo	Villeroy & Boch Loop & Friends Bañera exenta OVAL ColourOnDemand, 1800 x 800 mm, Colour On Demand
Número de artículo	UBA180LFO7PDBCV-01
Montaje / tipo de montaje	Exento
Suministro	1 x bañera exenta , 1 x desagüe y rebosadero extendido (chapado en cromo)
Longitud en mm	1800
Anchura en mm	800
Altura en mm	465
Profundidad interior	440
Colección	Loop & Friends
Material	Acrílico
Nombre del color de la pintura	Colour On Demand
Otro material	Desagüe y rebose: Plástico Tapa del desagüe: Plástico Interior de color: Acrílico
Otras superficies	Desagüe y rebose: brillo, Tapa del desagüe: brillo Interior de color: brillo
Con rebosadero	Si
Número de personas	2
Forma	Versión exenta
Nombre del color	Colour On Demand
Otros nombres de color	Desagüe y rebose: Cromado, Tapa del desagüe: Cromado Interior de color: Blanco
Con sistema antideslizante	No
Salida / Desagüe	salida central
Forma interior	ovalado
SilentFlow	No

TECHNICAL DRAWINGS

UBA180LFO7PDBCV-01

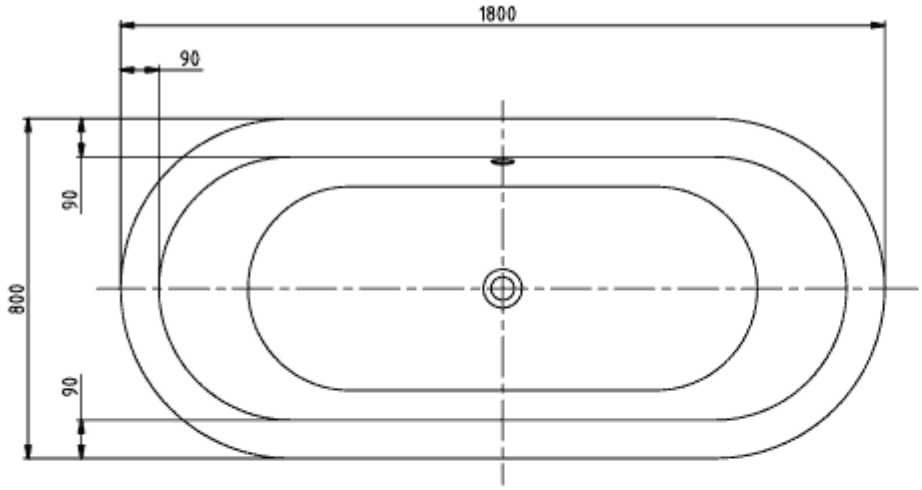

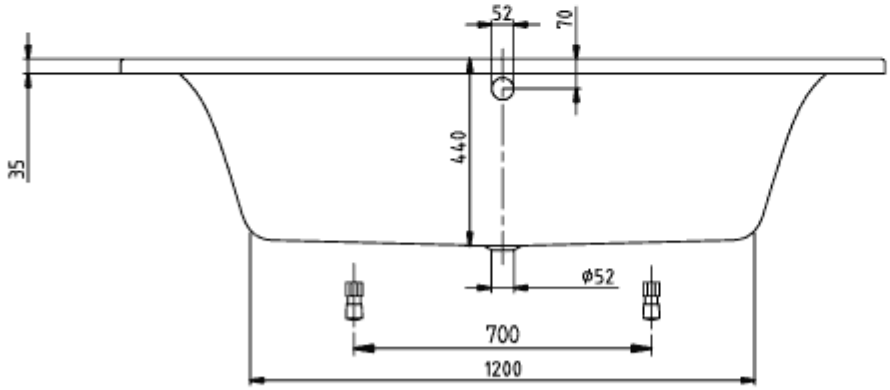

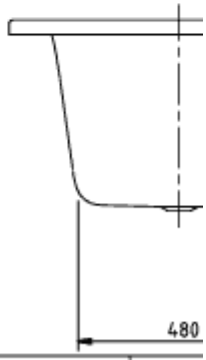

LOOP & FRIENDS OVAL 1800x800 UBA180LFO7	Viller
V02/ 25-02-2020	

UBA180LFO7PDBCV-01

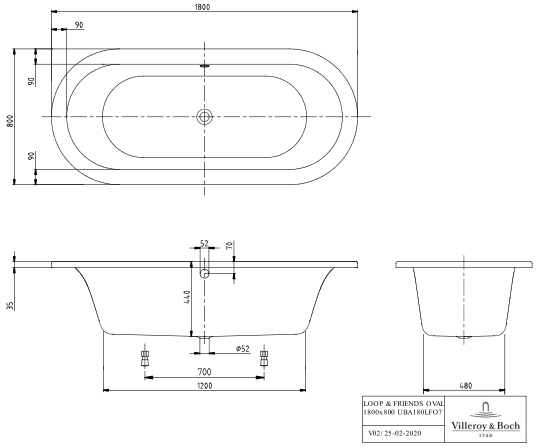

UBA180LFO7PDBCV-01

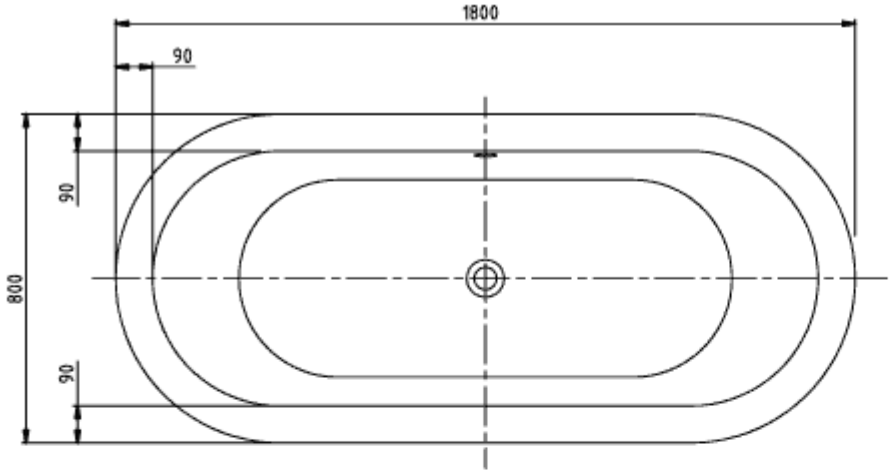

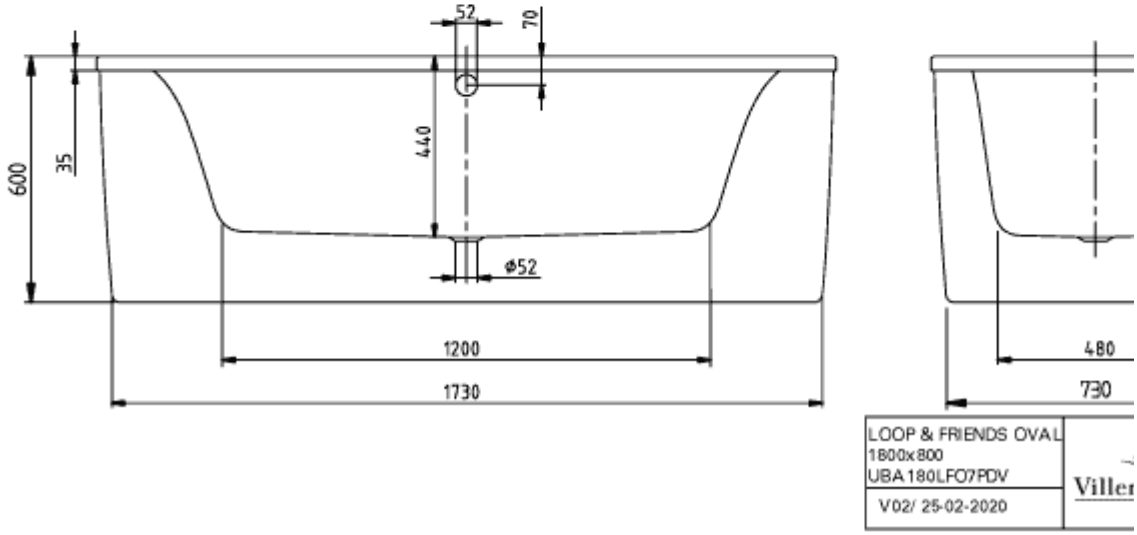
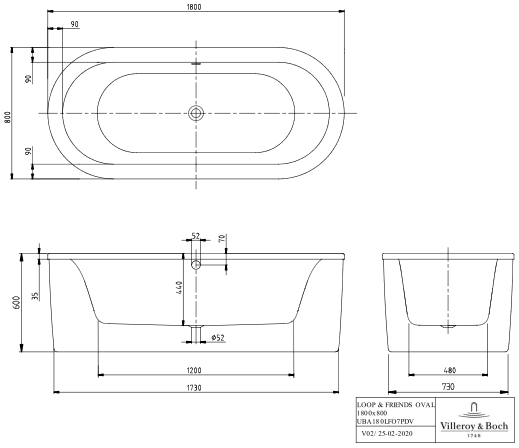
UBA180LFO7PDBCV-01