LEGATO BAÑERA RECTANGULAR RECTANGULAR

INFORMACIÓN DEL PRODUCTO

Título del artículo	Villeroy & Boch Legato Bañera rectangular, 1800 x 800 mm, Stone White
Número de artículo	UBA180LEG2V-RW
Montaje / tipo de montaje	Integrado
Suministro	1 x bañera rectangular
Longitud en mm	1800
Anchura en mm	800
Altura en mm	505
Profundidad interior	480
Colección	Legato
Material	Acrílico
Nombre del color de la pintura	Stone White
Con rebosadero	Si
Número de personas	2
Forma	Rectangular
Nombre del color	Stone White
Con sistema antideslizante	No
Salida / Desagüe	salida central
Forma interior	rectangular
SilentFlow	No

TECHNICAL DRAWINGS

UBA180LEG2V-RW

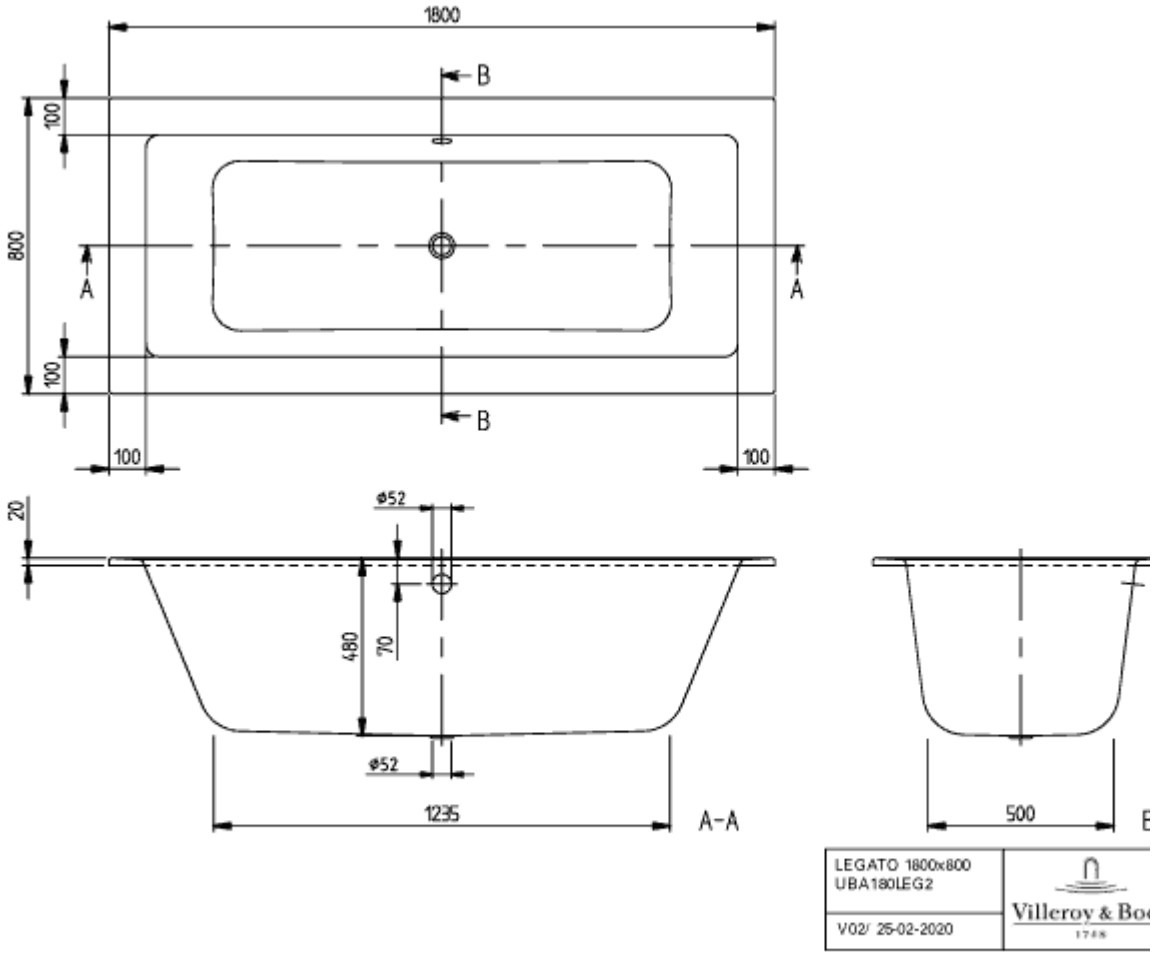
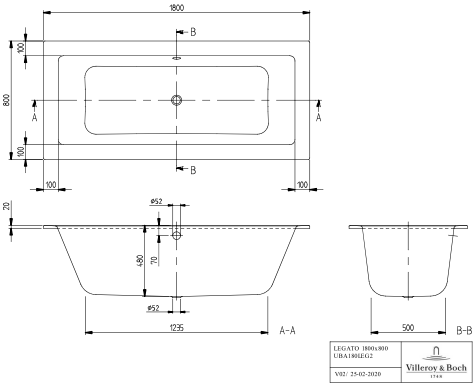
UBA180LEG2V-RW