LEGATO BAÑERA RECTANGULAR RECTANGULAR

INFORMACIÓN DEL PRODUCTO

Título del artículo	Villeroy & Boch Legato Bañera rectangular, 1700 x 700 mm, Stone White
Número de artículo	UBA177LEG2V-RW
Montaje / tipo de montaje	Integrado
Suministro	1 x bañera rectangular
Longitud en mm	1700
Anchura en mm	700
Altura en mm	505
Profundidad interior	480
Colección	Legato
Material	Acrílico
Nombre del color de la pintura	Stone White
Con rebosadero	Si
Número de personas	2
Forma	Rectangular
Nombre del color	Stone White
Con sistema antideslizante	No
Salida / Desagüe	salida central
Forma interior	rectangular
SilentFlow	No

TECHNICAL DRAWINGS

UBA177LEG2V-RW

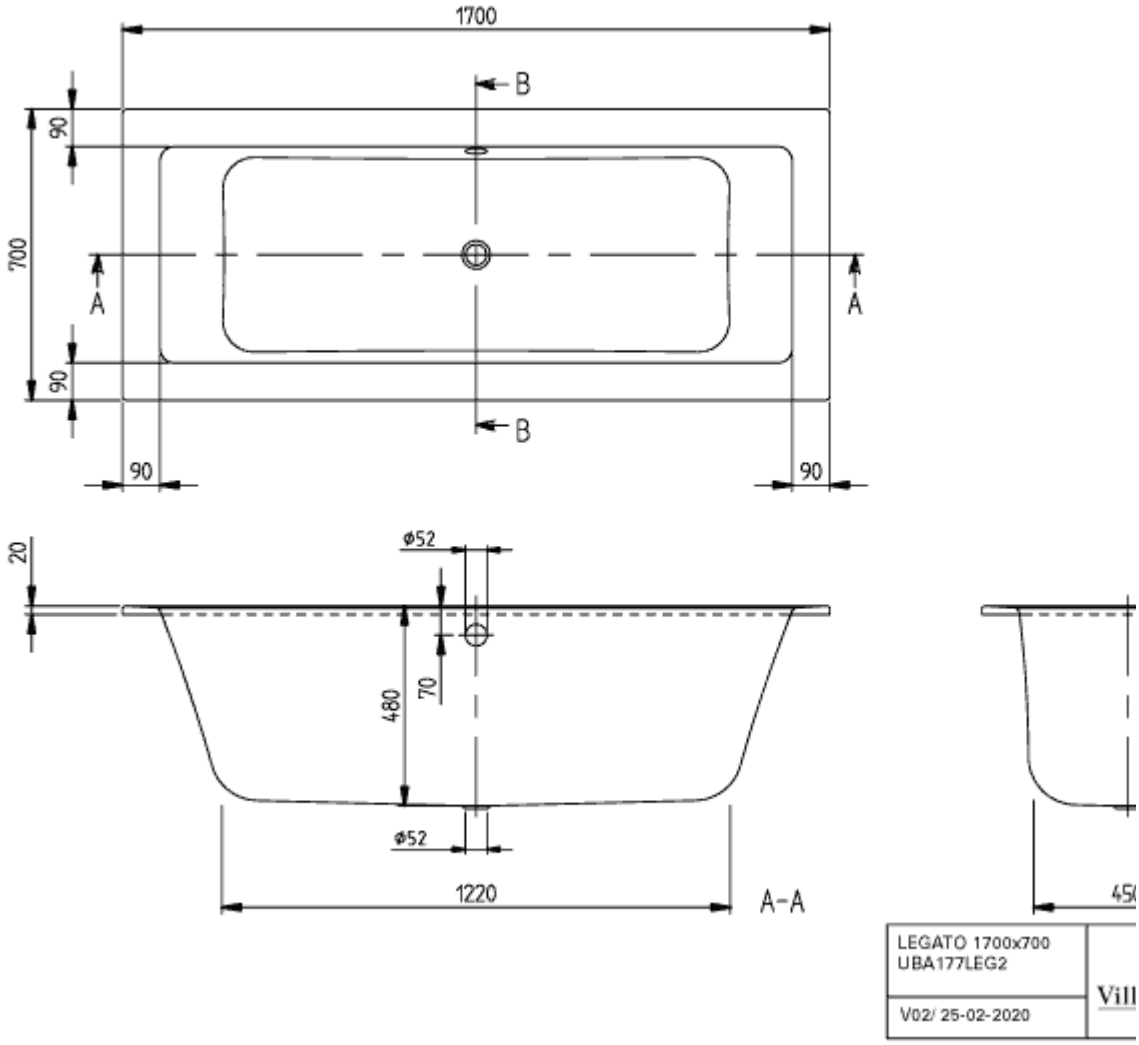
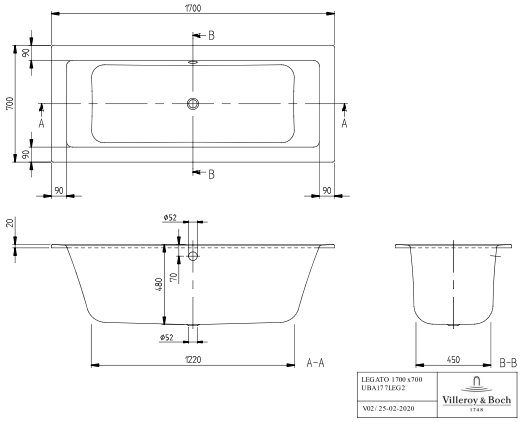
UBA177LEG2V-RW