FINION MODULO BAJO ANGULAR

INFORMACIÓN DEL PRODUCTO

Título del artículo	Villeroy & Boch Finion Modulo bajo, con iluminación, 3 compartimentos extraíbles, 1200 x 603 x 501 mm, Glossy White Lacquer / Glossy White Lacquer / Glass White Matt
Número de artículo	G411GFGF
Montaje / tipo de montaje	Montado en pared
Tipo de apertura	3 compartimentos extraíbles
Equipamiento	1 x divisor de cajón de vidrio alto , 3 x divisor de cajón de vidrio bajos 1 x caja de accesorios S 1 x caja de accesorios M 3 x cajón con alfombrilla antideslizante
Suministro	1 x unidad de tocador , 1 x juego de sujeción
Posición del lavabo	lavabo en el centro
Posición del elemento de la estantería	izquierda
Profundidad en mm	501
Anchura en mm	1200
Altura en mm	603
Colección	Finion
Adecuado para	Lavabos sobre encimera seleccionados
Función	• con SoftClosing • con iluminación • con función pus-to-open
Material del frontal	MDF
Superficie frontal	Pintura
Material del cuerpo	MDF
Superficie cuerpo	Pintura
Material del elemento de estantería	MDF
Superficie del elemento de estantería	Pintura
Material de la placa de cubierta	MDF
Forma	angular
Nombre del color	Glossy White Lacquer
Nombre del color del elemento de la estantería	Glossy White Lacquer
Nombre del color de la placa de cubierta	Glass White Matt
Con iluminación	Si
Compatible con domótica	No

TECHNICAL DRAWINGS

G411GFGF

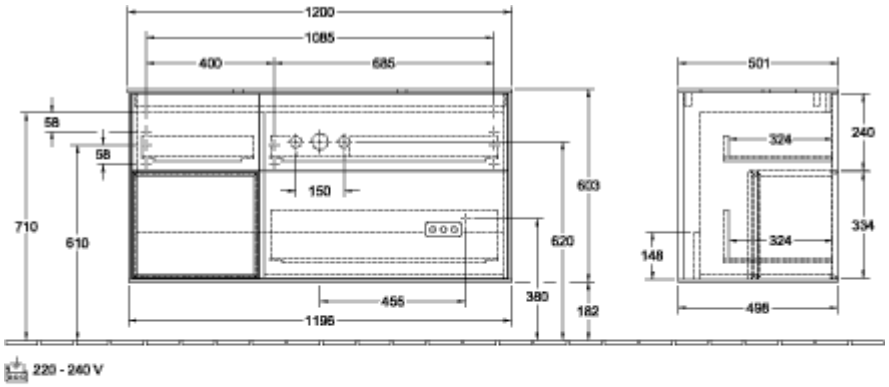

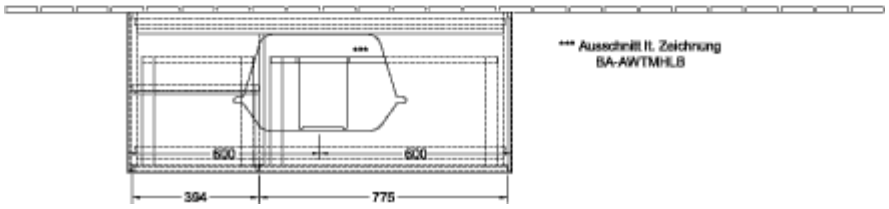
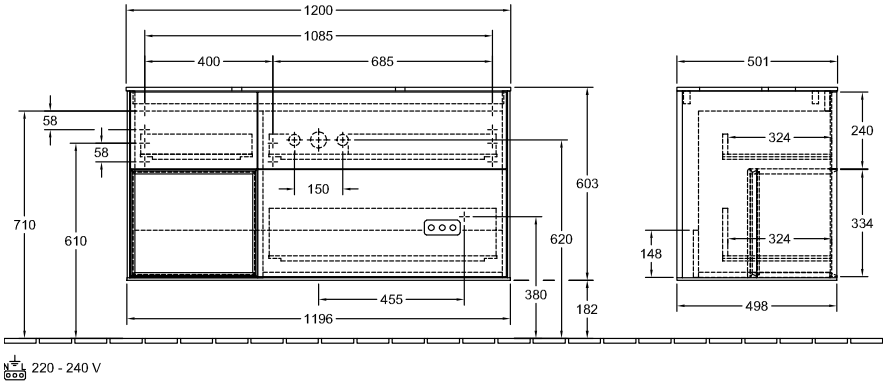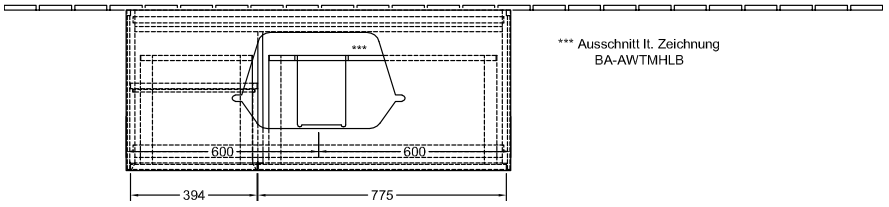
G411GFGF