COLLARO MODULO LATERAL ANGULAR

INFORMACIÓN DEL PRODUCTO

Título del artículo	Villeroy & Boch Collaro Modulo lateral, 1 puerta, 1 cajón, 404 x 748 x 349 mm, Glossy White / Glossy White
Número de artículo	C03201DH
Montaje / tipo de montaje	Montado en pared
Tipo de apertura	1 puerta, 1 cajón
Bisagra de la puerta	bisagras a la derecha
Equipamiento	1 x puerta , 1 x cajón con alfombrilla antideslizante 1 x estante de cristal
Suministro	1 x mueble lateral , 1 x juego de sujeción
Profundidad en mm	349
Anchura en mm	404
Altura en mm	748
Colección	Collaro
Función	con SoftClosing
Material del frontal	MDF
Superficie frontal	Película acrílica
Material del cuerpo	MDF
Superficie cuerpo	Película acrílica
Material de la placa de cubierta	MDF
Otro material	Tirador: Aluminio
Otras superficies	Tirador: Pintura, mate
Forma	angular
Nombre del color	Glossy White
Nombre del color de la placa de cubierta	Glossy White
Otros nombres de color	Tirador: White Matt
Con iluminación	No
Compatible con domótica	No

TECHNICAL DRAWINGS

C03201DH

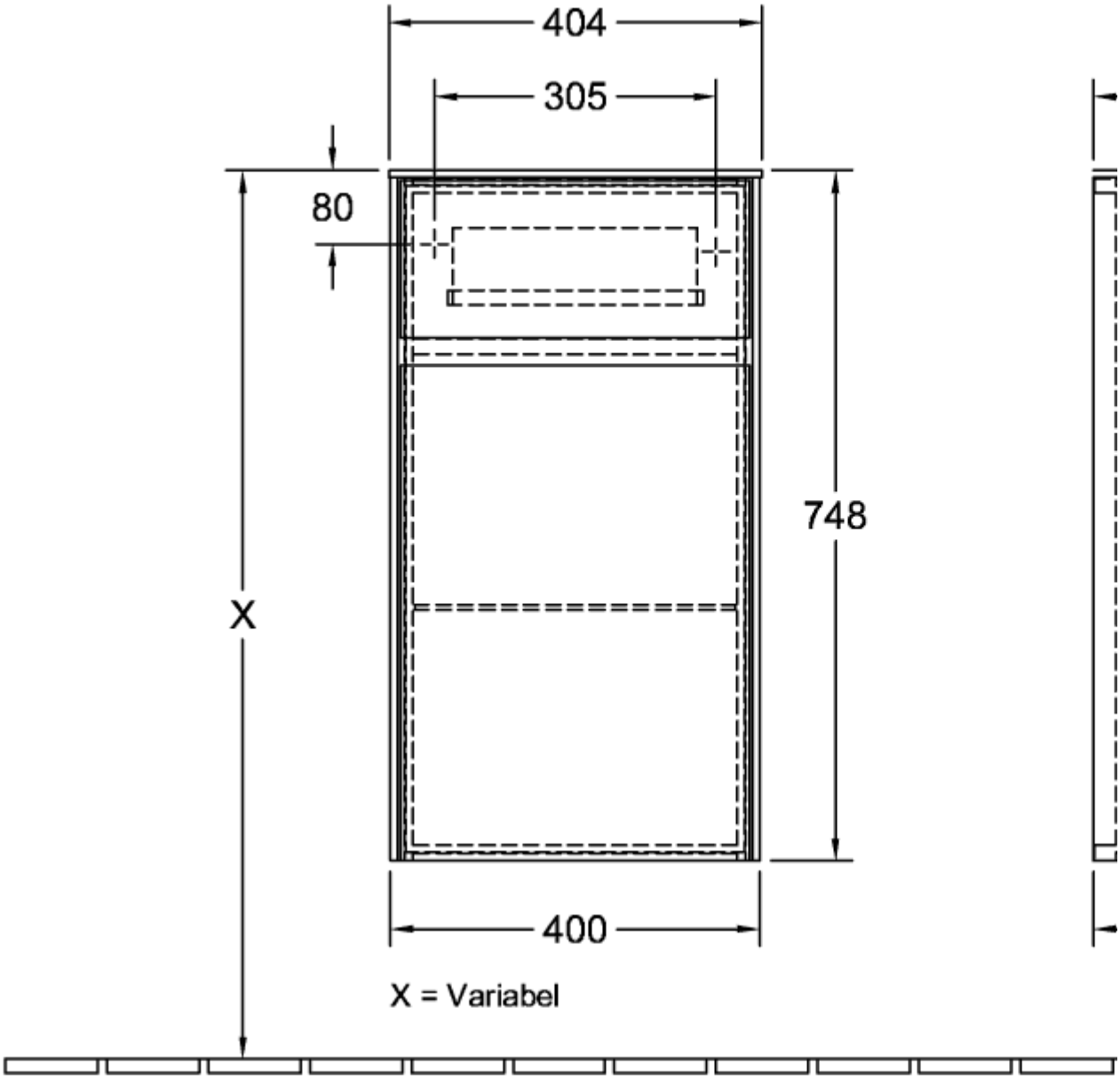
404
305
80
748
X
400
X = Variabel

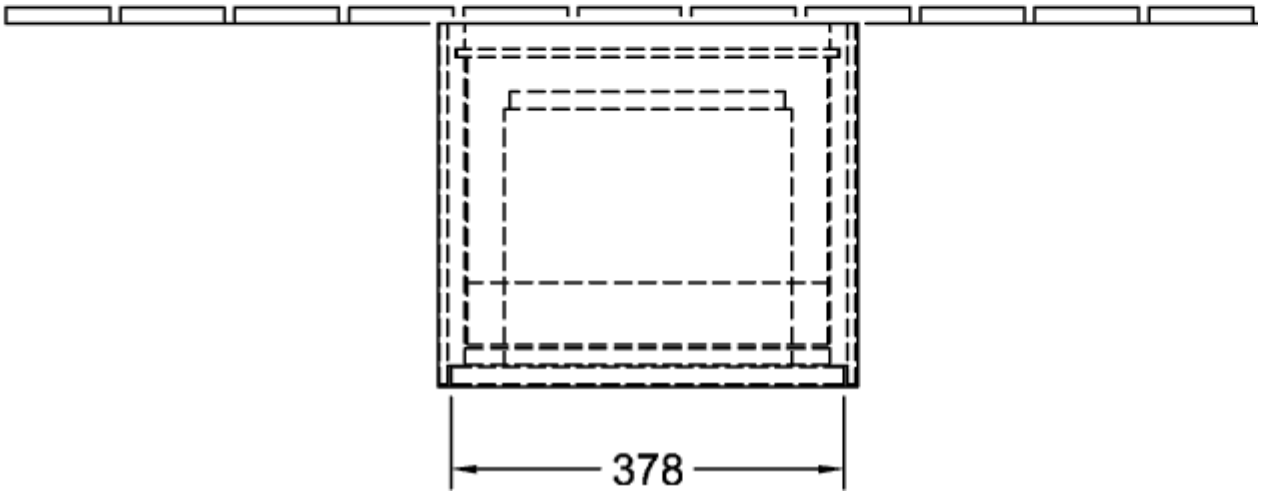
378
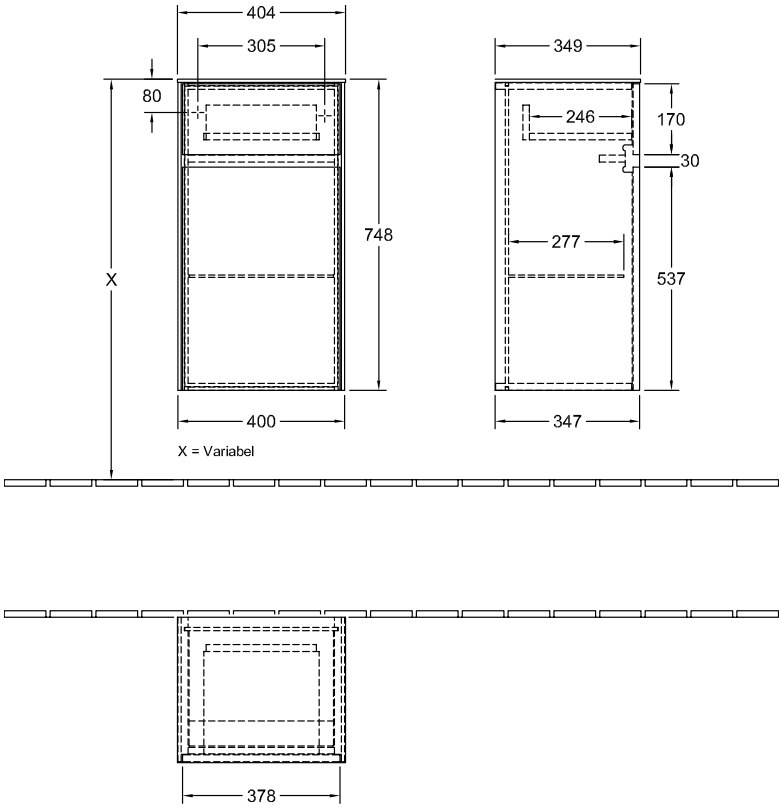
C03201DH