VENTICELLO MODULO BAJO ANGULAR

INFORMACIÓN DEL PRODUCTO

Título del artículo	Villeroy & Boch Venticello Modulo bajo, 1 compartimento extraíble, 957 x 436 x 502 mm, Truffle Grey / Truffle Grey
Número de artículo	A94601VG
Montaje / tipo de montaje	Montado en pared
Tipo de apertura	1 compartimento extraíble
Equipamiento	1 x divisor de cajón de vidrio alto , 2 x divisor de cajón de vidrio bajo 1 x caja de accesorios L 1 x cajón
Suministro	1 x unidad de tocador , 1 x juego de sujeción
Posición del lavabo	lavabo en el centro
Mueble con orificio para el grifo	Orificio de grifo preperforado en fábrica
Profundidad en mm	502
Anchura en mm	957
Altura en mm	436
Profundidad con asidero mm	502
Profundidad sin asidero mm	477
Colección	Venticello
Adecuado para	Lavabos sobre encimera seleccionados
Función	con SoftClosing
Material del frontal	Tablero aglomerado
Superficie frontal	Revestimiento directo
Material del cuerpo	Tablero aglomerado
Superficie cuerpo	Revestimiento directo
Material de la placa de cubierta	Tablero aglomerado
Otro material	Tirador: Aluminio
Otras superficies	Tirador: Cromo, brillo
Forma	angular
Nombre del color	Truffle Grey
Nombre del color de la placa de cubierta	Truffle Grey
Otros nombres de color	Tirador: Chrome
Con iluminación	No
Compatible con domótica	No

TECHNICAL DRAWINGS

A94601VG

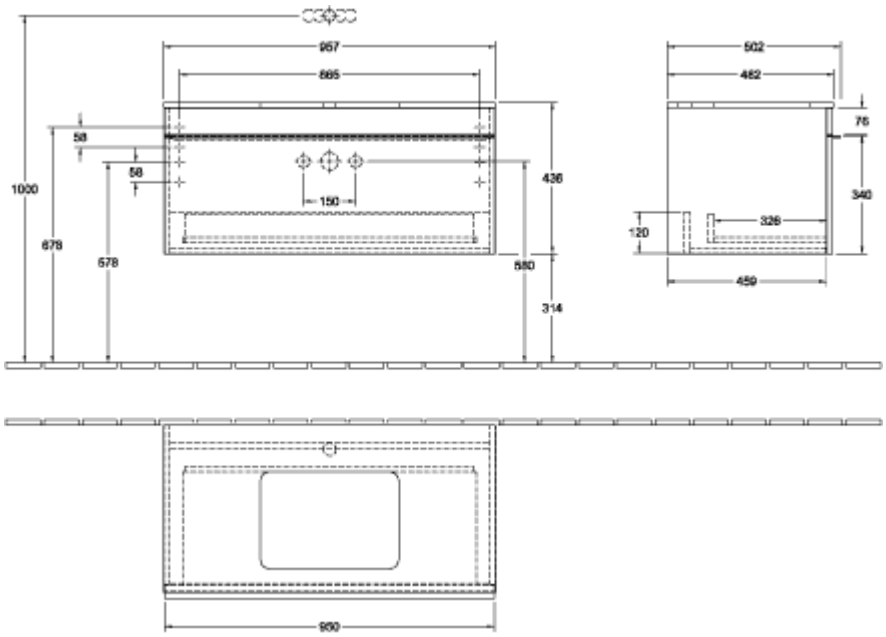
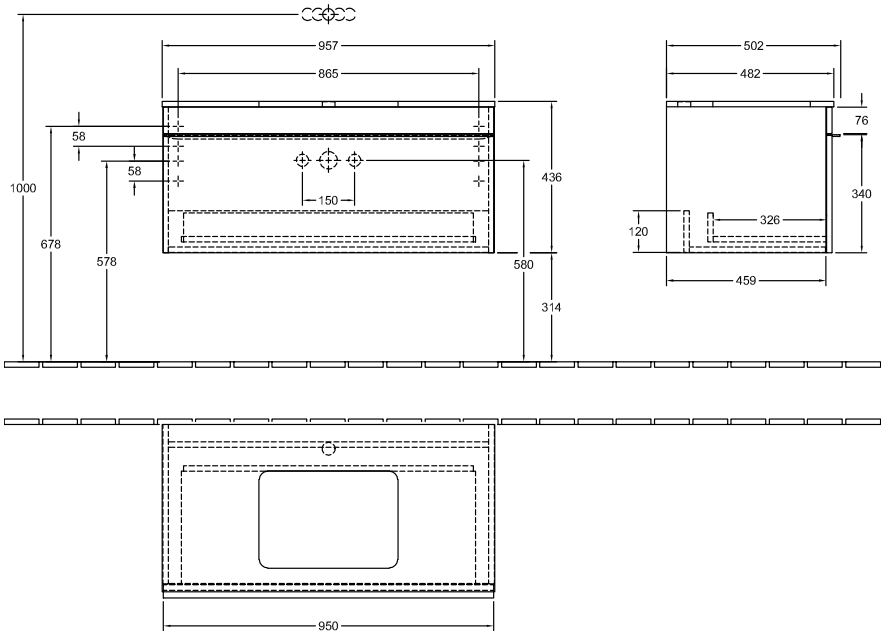
A94601VG