SUBWAY 2.0 ARMARIO ALTO ANGULAR

INFORMACIÓN DEL PRODUCTO

Título del artículo	Villeroy & Boch Subway 2.0 Armario alto, 2 puertas, 350 x 1650 x 370 mm, Truffle Grey
Número de artículo	A71000VG
Montaje / tipo de montaje	Montado en pared
Tipo de apertura	2 puertas
Bisagra de la puerta	bisagras a la derecha
Equipamiento	2 x puerta , 3 x estante
Suministro	1 x mueble alto , 1 x juego de sujeción
Profundidad en mm	370
Anchura en mm	350
Altura en mm	1650
Colección	Subway 2.0
Función	con SoftClosing
Material del frontal	Tablero aglomerado
Superficie frontal	Revestimiento directo
Material del cuerpo	Tablero aglomerado
Superficie cuerpo	Revestimiento directo
Otro material	Tirador: Plástico
Otras superficies	Tirador: Pintura, mate
Forma	angular
Nombre del color	Truffle Grey
Otros nombres de color	Tirador: color plata mate
Con iluminación	No
Compatible con domótica	No

TECHNICAL DRAWINGS

A71000VG

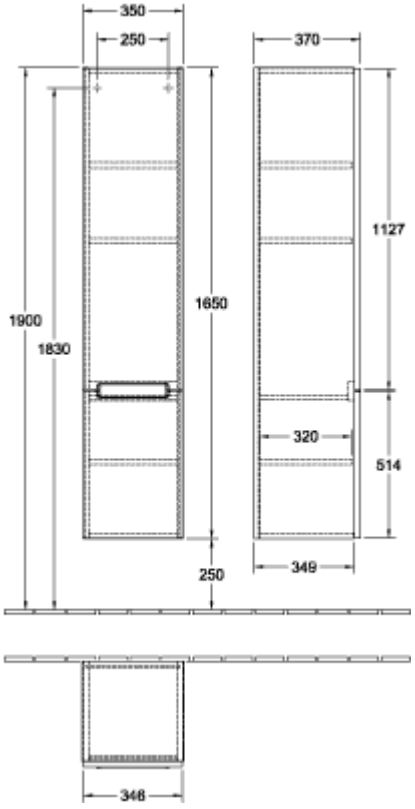
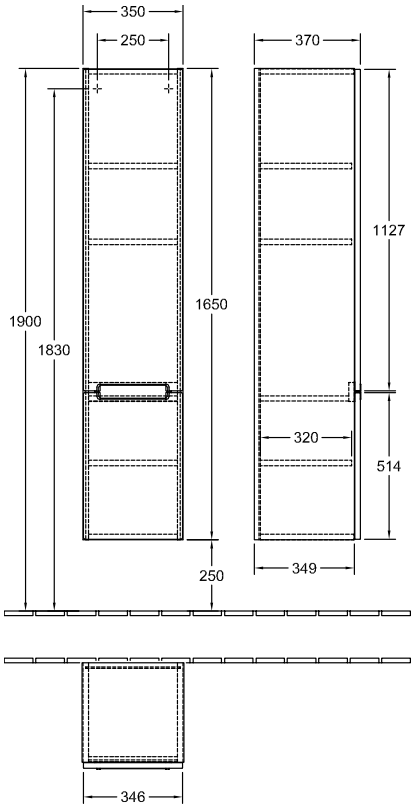
A71000VG