MORE TO SEE ESPEJO RECTANGULAR

INFORMACIÓN DEL PRODUCTO

Título del artículo	Villeroy & Boch More To See Espejo, con iluminación, 700 x 750 x 126 mm
Número de artículo	A4047000
Montaje / tipo de montaje	Montado en pared
Equipamiento	1 x lámpara
Suministro	1 x espejo , 1 x juego de sujeción
Profundidad en mm	126
Anchura en mm	700
Altura en mm	750
Colección	More To See
Función	con iluminación
Material	Cristal
Forma	Rectangular
Con iluminación	Si
Compatible con domótica	No

TECHNICAL DRAWINGS

A4047000

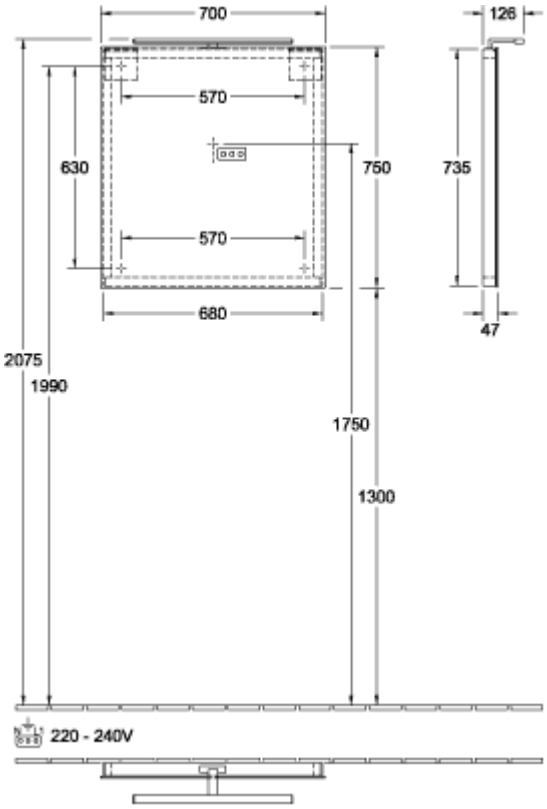

A4047000

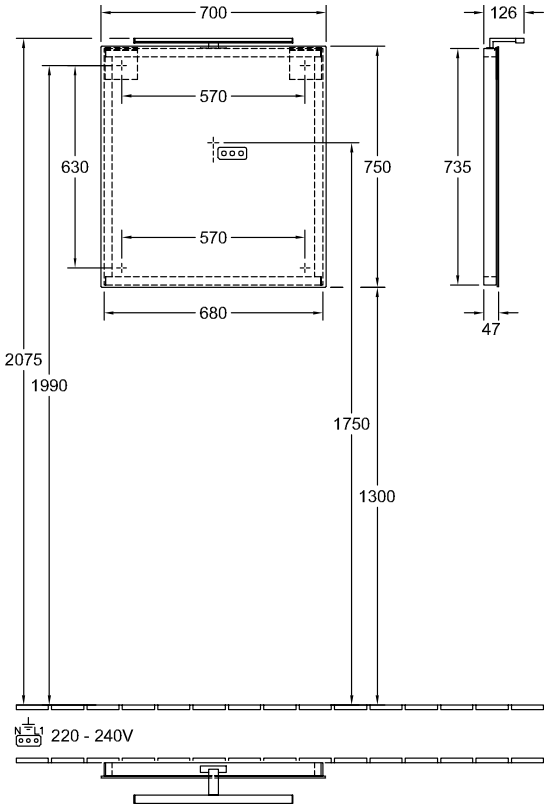
700
126
570
630
750
735
570
680
47
2075
1990
1750
1300
N L1
220 - 240V