O.NOVO URINARIO DE ASPIRACIÓN COMPACT OVALADA

INFORMACIÓN DEL PRODUCTO

Título del artículo	Villeroy & Boch O.novo Urinario de aspiración Compact, para tapa, con objeto diana, alimentación encastrada, 290 x 245 mm, Blanco CeramicPlus
Número de artículo	755706R1
Montaje / tipo de montaje	Montado en pared
Suministro	1 x urinario sifónico , 1 x juego de sujeción
Profundidad en mm	245
Anchura en mm	290
Altura en mm	495
Colección	O.novo
Adecuado para	Instalación con tapa
Volumen de enjuague l	1,0 / l
Material	Cerámica sanitaria
surface	brillo
Nombre del color de la pintura	Blanco CeramicPlus
Forma	Ovalada
Nombre del color	Blanco
Fácil limpieza de las superficies (CeramicPlus)	Si
Sin reborde de enjuague (DirectFlush)	No
Tipo de enjuague	Urinario sifónico
Salida / Desagüe	El desagüe se puede ocultar, dependiendo del tipo de sifón
Objeto de destino	con objeto diana

TECHNICAL DRAWINGS

755706R1

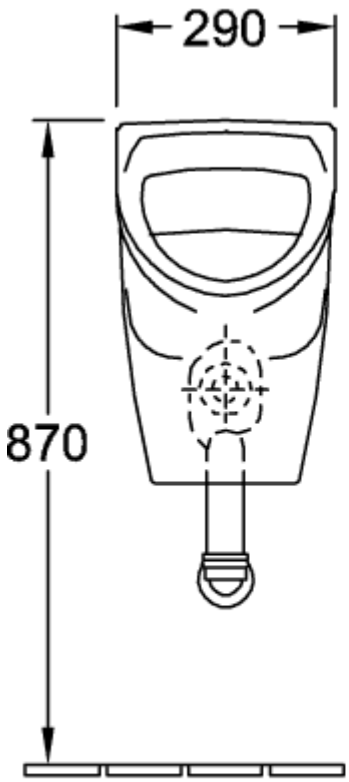
290
870

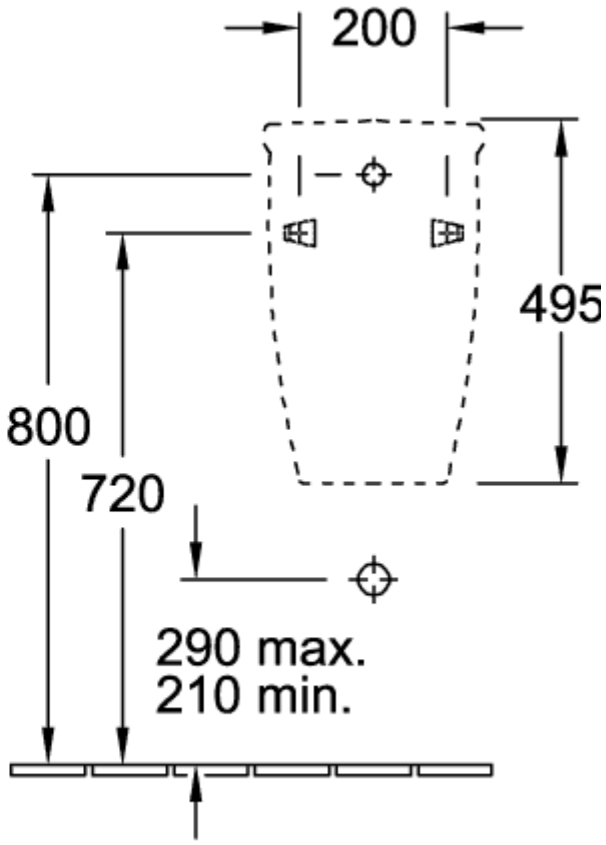
200
495
800
720
290 max.
210 min.

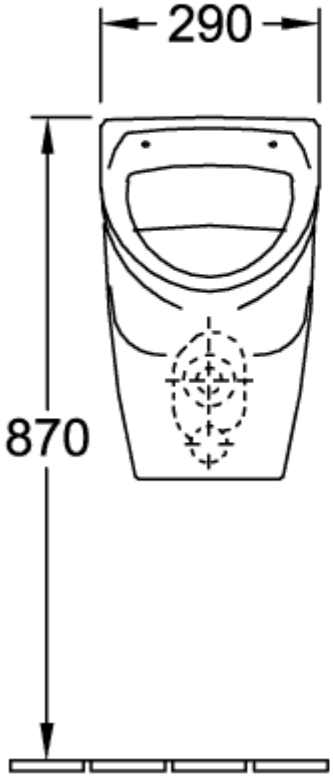
290
870

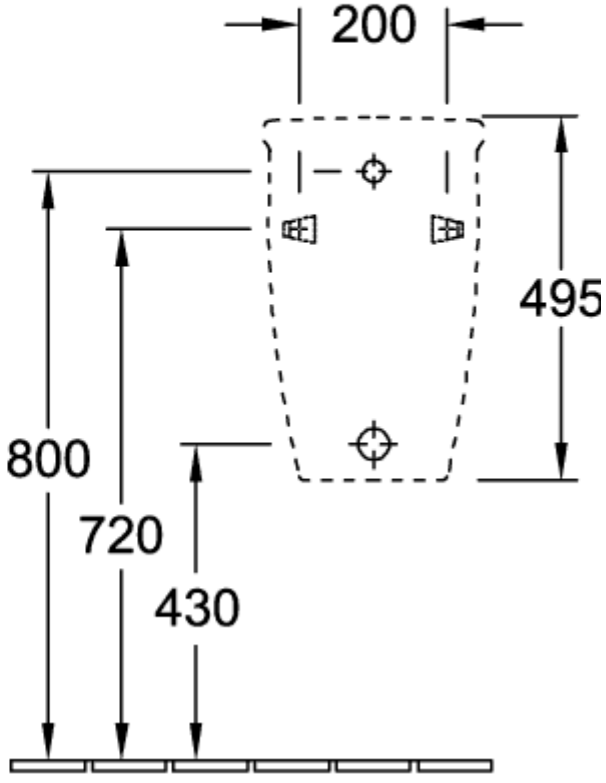
200
495
800
720
430

755706R1

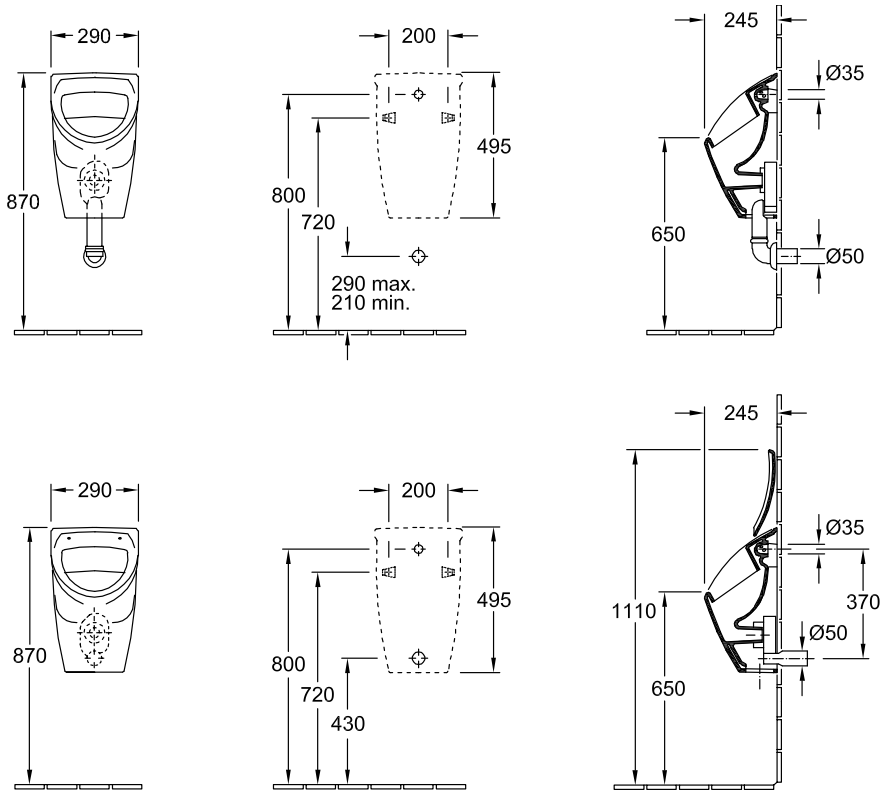
290
870
200
495
800
720
290 max.
210 min.
245
Ø35
650
Ø50
290
870
200
495
800
720
430
245
Ø35
370
1110
Ø50
650