HOMMAGE BIDÉ OVALADA

INFORMACIÓN DEL PRODUCTO

Título del artículo	Villeroy & Boch Hommage Bidé, de pie, 370 x 575 mm, Blanco CeramicPlus
Número de artículo	744200R1
Montaje / tipo de montaje	De pie
Indicaciones de montaje	recomendación: montaje con distancia a la pared: 10 mm
Suministro	1 x bidé , 1 x kit de instalación 1 x juego de sujeción
Profundidad en mm	575
Anchura en mm	370
Altura en mm	410
Colección	Hommage
Adecuado para	Grifo mezclador de 3 orificios, orificio para el grifo central precortado
Suspendido - De pie	de pie
Material	Cerámica sanitaria
surface	brillo
Nombre del color de la pintura	Blanco CeramicPlus
Forma	Ovalada
Nombre del color	Blanco
Superficie antibacteriana (con AntiBac)	No
Fácil limpieza de las superficies (CeramicPlus)	Si

TECHNICAL DRAWINGS

744200R1

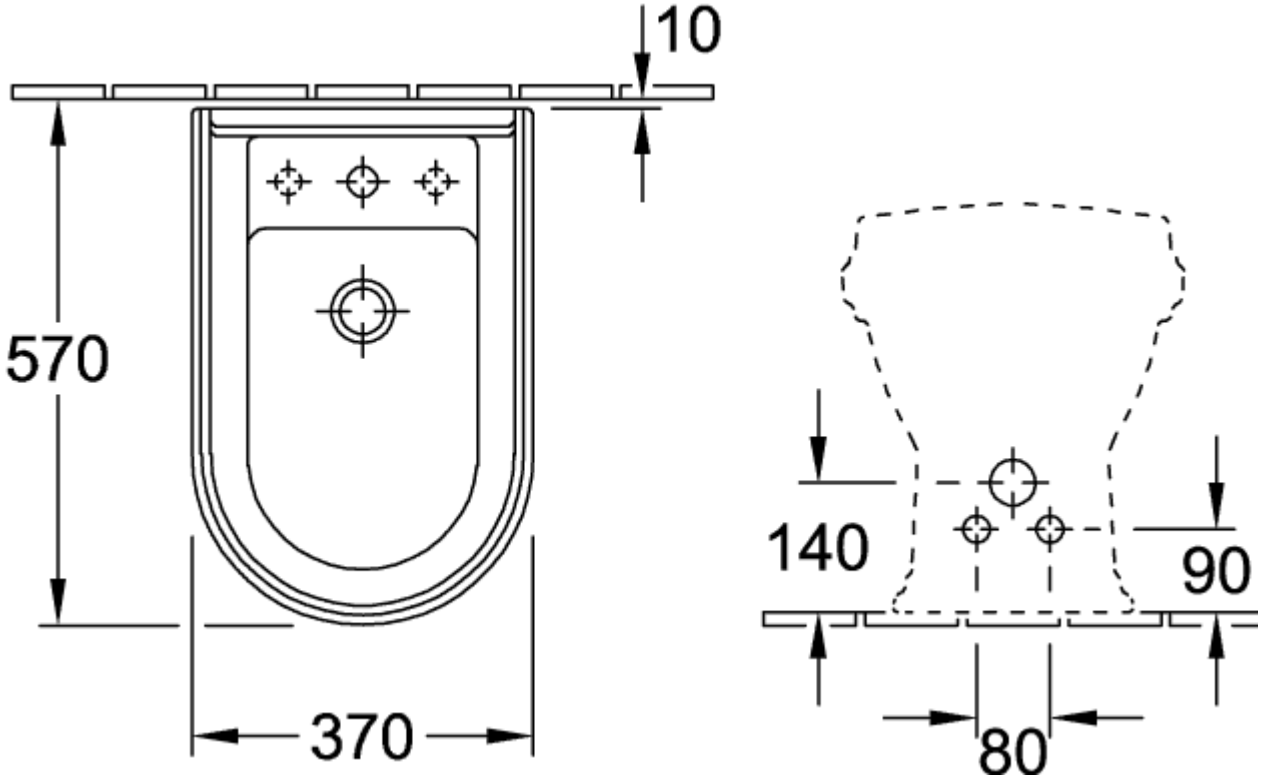
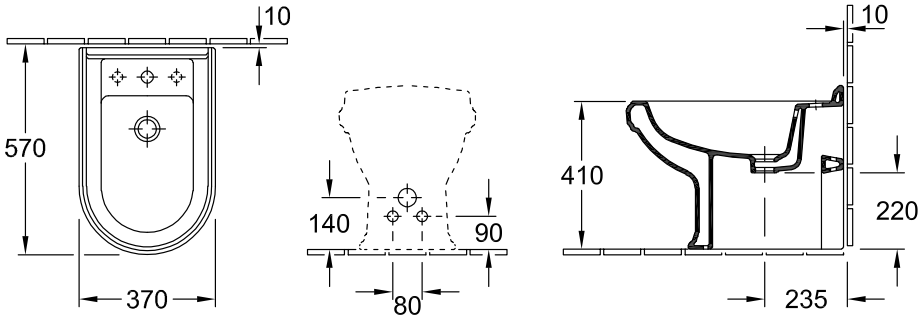
744200R1