# SUBWAY INFINITY PLATO DE DUCHA RECTANGULAR RECTANGULAR

## INFORMACIÓN DEL PRODUCTO

| | |
|---|---|
| Título del artículo | Villeroy & Boch Subway Infinity Plato de ducha rectangular, 1600 x 1000 x 40 mm, Blanco |
| Número de artículo | 62324501 |
| Montaje / tipo de montaje | instalación a ras, Instalación sobre azulejos\|Instalación sobre una base |
| Indicaciones de montaje | La altura de montaje del plato de ducha se puede reducir en 30 mm mediante el juego de desagüe 9226 00 XX. ¡Atención! Este accesorio de desagüe no cumple la norma EN274., Estos platos de ducha no están recortados y se pueden usar para todos los tipos de instalación (recomendado: sistema de instalación ViFrame) |
| Suministro | 1 x plato de ducha rectangular |
| Longitud en mm | 1600 |
| Anchura en mm | 1000 |
| Altura en mm | 40 |
| Profundidad interior | 12 |
| Colección | Subway Infinity |
| Material | Cerámica sanitaria |
| surface | mate |
| Nombre del color de la pintura | Blanco |
| Forma | Rectangular |
| Nombre del color | Blanco |
| Superficie antibacteriana (con AntiBac) | No |
| Fácil limpieza de las superficies (CeramicPlus) | No |
| Con sistema antideslizante | Si |

# TECHNICAL DRAWINGS

**62324501**

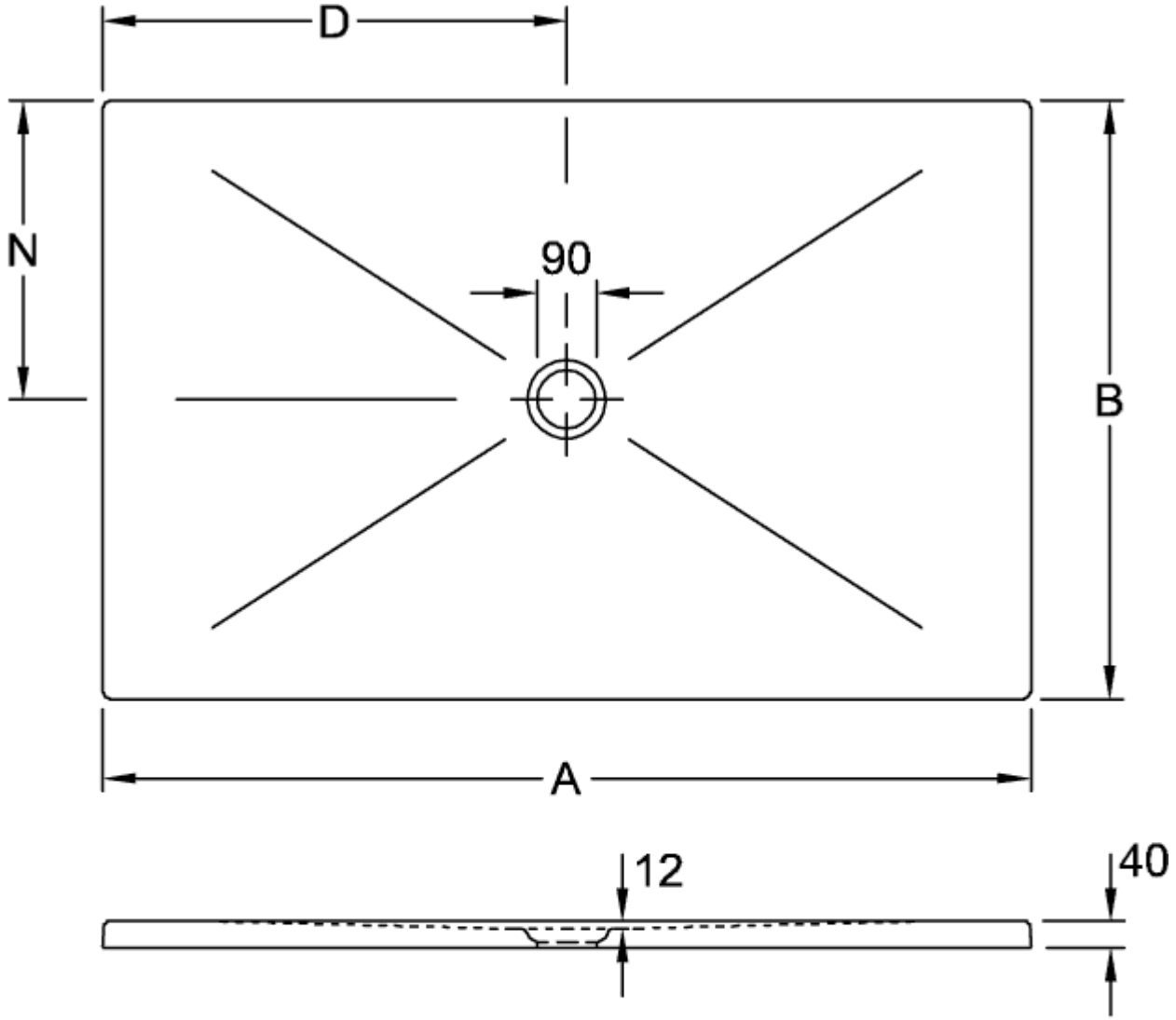


| | A | B | D | N |
|---|---|---|---|---|
| 6232 45 | 1600 | 1000 | 800 | 500 |
| 6231 S4 | 1400 | 900 | 700 | 450 |
| 6230 N4 | 1200 | 900 | 600 | 450 |
| 6229 J3 | 1000 | 800 | 500 | 400 |
| 6228 J5 | 1000 | 1000 | 500 | 500 |

## 62324501

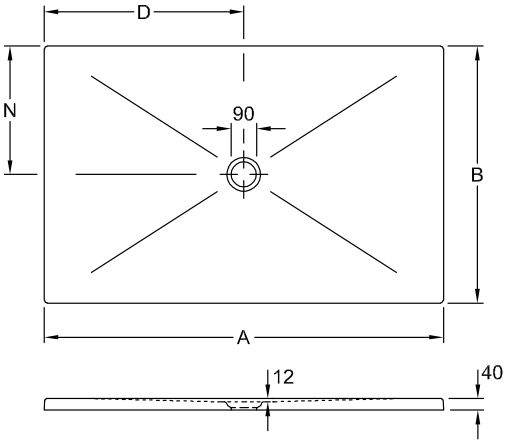


| | A | B | D | N |
|---|---|---|---|---|
| 6232 45 | 1600 | 1000 | 800 | 500 |
| 6231 S4 | 1400 | 900 | 700 | 450 |
| 6230 N4 | 1200 | 900 | 600 | 450 |
| 6229 J3 | 1000 | 800 | 500 | 400 |
| 6228 J5 | 1000 | 1000 | 500 | 500 |