SUBWAY INFINITY PLATO DE DUCHA RECTANGULAR RECTANGULAR

INFORMACIÓN DEL PRODUCTO

Título del artículo	Villeroy & Boch Subway Infinity Plato de ducha rectangular, 1000 x 800 x 40 mm, Blanco
Número de artículo	6229J301
Montaje / tipo de montaje	instalación a ras, Instalación sobre azulejos|Instalación sobre una base
Indicaciones de montaje	La altura de montaje del plato de ducha se puede reducir en 30 mm mediante el juego de desagüe 9226 00 XX. ¡Atención! Este accesorio de desagüe no cumple la norma EN274., Estos platos de ducha no están recortados y se pueden usar para todos los tipos de instalación (recomendado: sistema de instalación ViFrame)
Suministro	1 x plato de ducha rectangular
Longitud en mm	1000
Anchura en mm	800
Altura en mm	40
Profundidad interior	12
Colección	Subway Infinity
Material	Cerámica sanitaria
surface	mate
Nombre del color de la pintura	Blanco
Forma	Rectangular
Nombre del color	Blanco
Superficie antibacteriana (con AntiBac)	No
Fácil limpieza de las superficies (CeramicPlus)	No
Con sistema antideslizante	Si

TECHNICAL DRAWINGS

6229J301

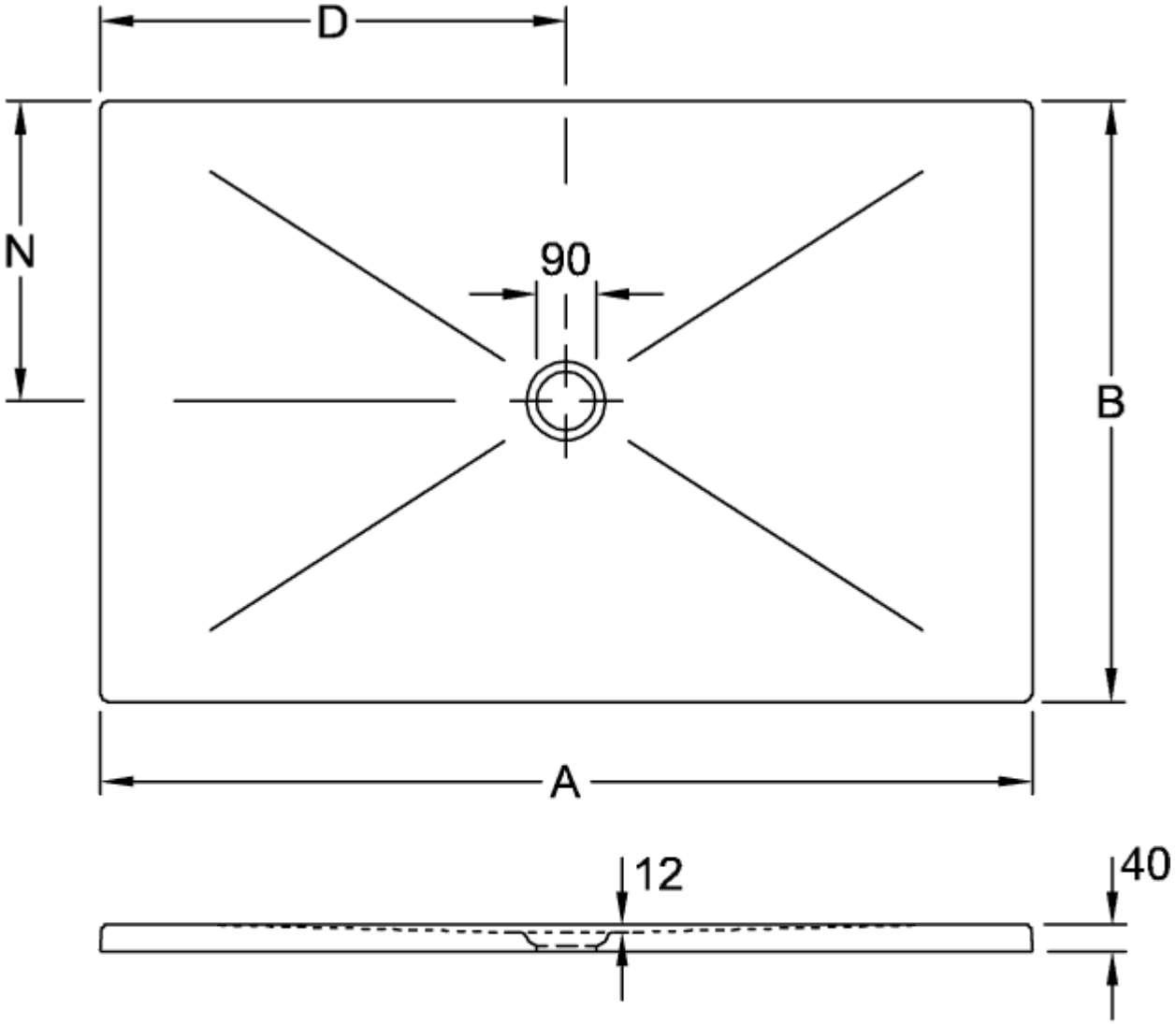

	A	B	D	N
6232 45	1600	1000	800	500
6231 S4	1400	900	700	450
6230 N4	1200	900	600	450
6229 J3	1000	800	500	400
6228 J5	1000	1000	500	500

6229J301

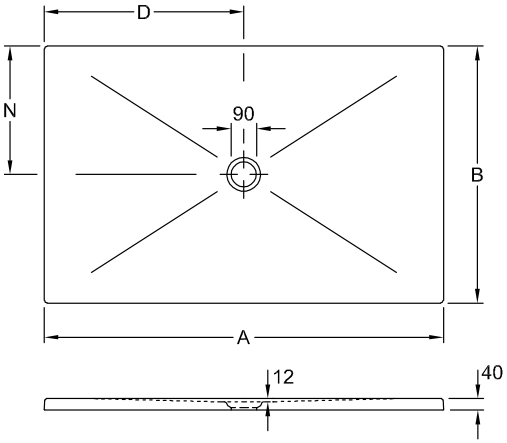

	A	B	D	N
6232 45	1600	1000	800	500
6231 S4	1400	900	700	450
6230 N4	1200	900	600	450
6229 J3	1000	800	500	400
6228 J5	1000	1000	500	500