LOOP & FRIENDS LAVABO DE SOTOENCASTRE RECTANGULAR

INFORMACIÓN DEL PRODUCTO

Título del artículo	Villeroy & Boch Loop & Friends Lavabo de sotoencastre, 615 x 380 x 185 mm, Blanco, sin rebosadero
Número de artículo	61632101
Montaje / tipo de montaje	Bajo encimera
Indicaciones de montaje	el recorte para el montaje sólo puede hacerse mediante el lavabo original, es posible el montaje en encimeras revestidas en plástico y de piedra natural
Suministro	1 x lavabo de encastre , 1 x juego de sujeción
Profundidad en mm	380
Anchura en mm	615
Altura en mm	185
Profundidad interior	140
Colección	Loop & Friends
Indicaciones grifos/orificio para el grifo	Atención: en los modelos sin rebosadero debe utilizarse una válvula de desagüe que no pueda cerrarse
Material	Cerámica sanitaria
surface	brillo
Nombre del color de la pintura	Blanco
Con rebosadero	No
Forma	Rectangular
Nombre del color	Blanco
Superficie antibacteriana (con AntiBac)	No
Fácil limpieza de las superficies (CeramicPlus)	No
Número de lavabos	1

TECHNICAL DRAWINGS

61632101

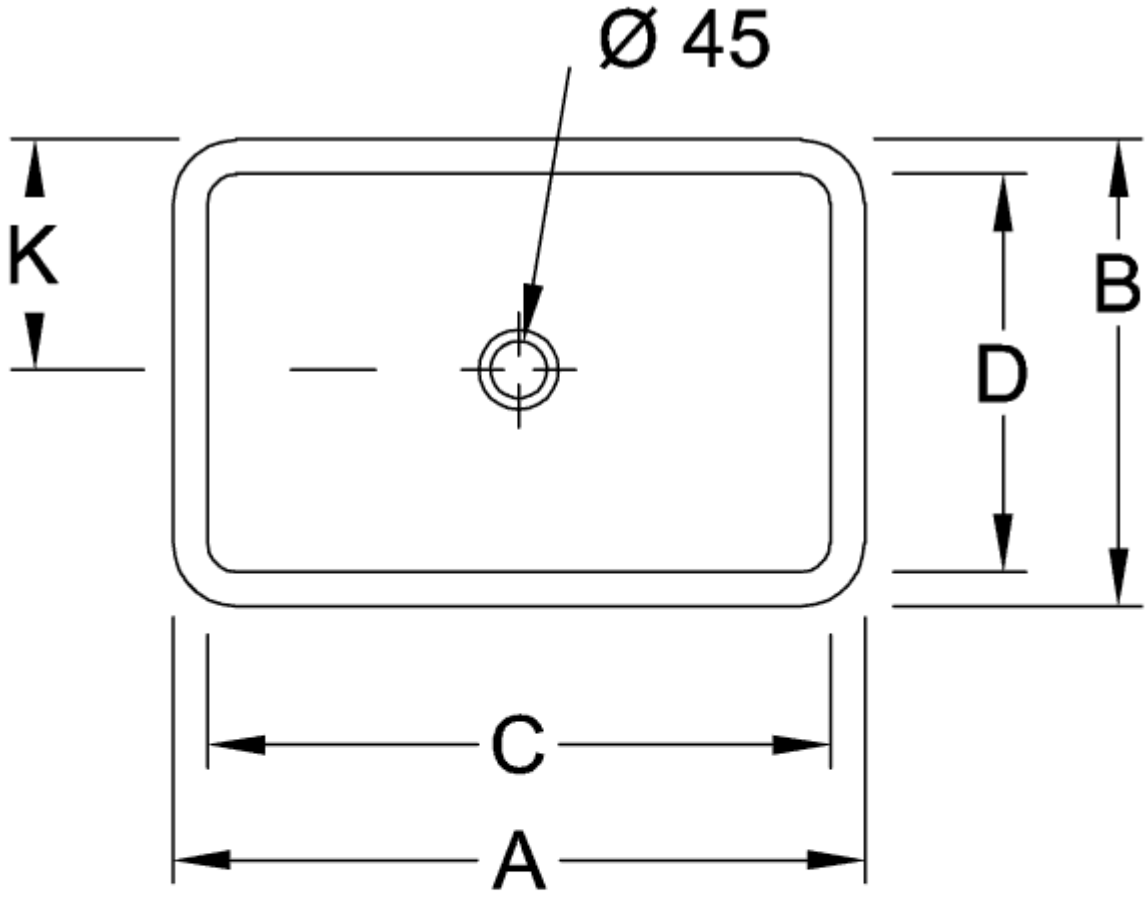

	A	B	C	D	K	M	N
6163 10	510	340	450	280	170	160	115
6163 11	510	340	450	280	170	160	115
6163 00	600	405	540	340	203	180	120
6163 01	600	405	540	340	203	180	120
6163 20	675	450	615	380	225	180	140
6163 21	675	450	615	380	225	180	140

61632101

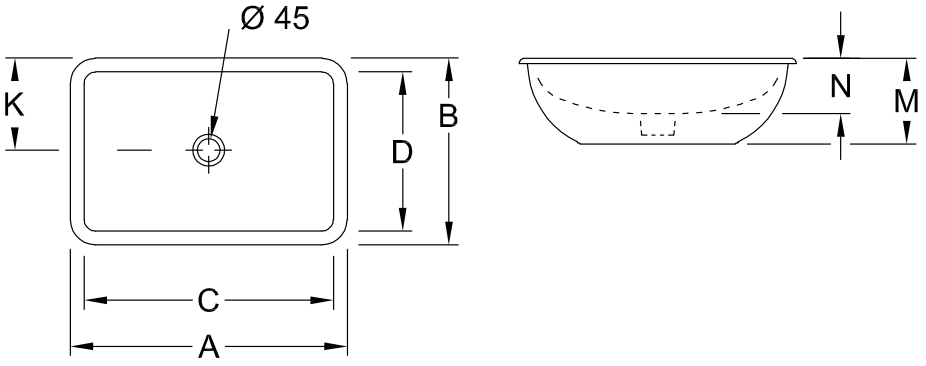

	A	B	C	D	K	M	N
6163 10	510	340	450	280	170	160	115
6163 11	510	340	450	280	170	160	115
6163 00	600	405	540	340	203	180	120
6163 01	600	405	540	340	203	180	120
6163 20	675	450	615	380	225	180	140
6163 21	675	450	615	380	225	180	140

61632101

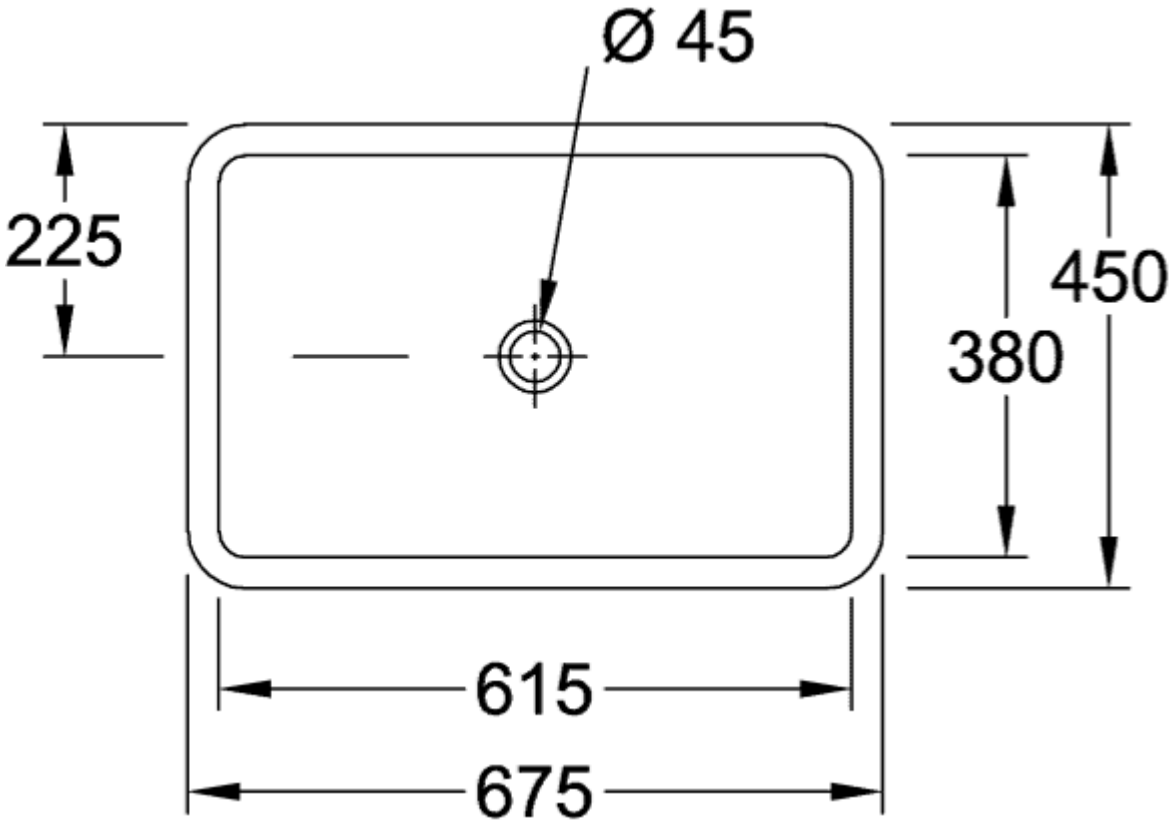
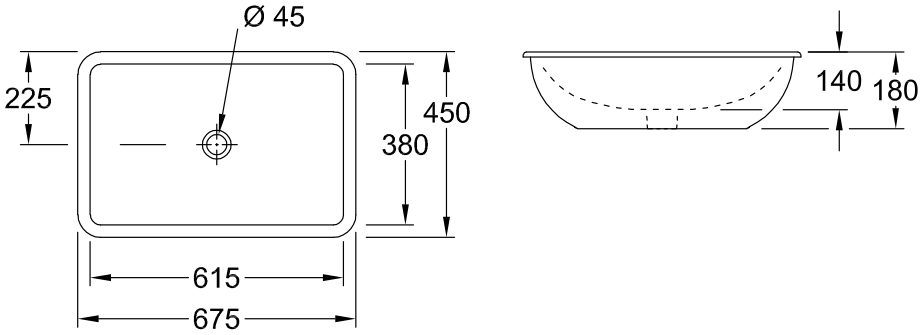
61632101