ARCHITECTURA URINARIO DE ASPIRACIÓN OVALADA

INFORMACIÓN DEL PRODUCTO

Título del artículo	Villeroy & Boch Architectura Urinario de aspiración, alimentación encastrada, 355 x 385 mm, Blanco
Número de artículo	55742001
Montaje / tipo de montaje	Montado en pared
Suministro	1 x urinario sifónico , 1 x juego de sujeción
Profundidad en mm	385
Anchura en mm	355
Altura en mm	620
Colección	Architectura
Adecuado para	Instalación sin tapa
Volumen de enjuague l	1,0 / l
Material	Cerámica sanitaria
surface	brillo
Nombre del color de la pintura	Blanco
Forma	Ovalada
Nombre del color	Blanco
Fácil limpieza de las superficies (CeramicPlus)	No
Sin reborde de enjuague (DirectFlush)	No
Tipo de enjuague	Urinario sifónico
Salida / Desagüe	El desagüe se puede ocultar, dependiendo del tipo de sifón

TECHNICAL DRAWINGS

55742001

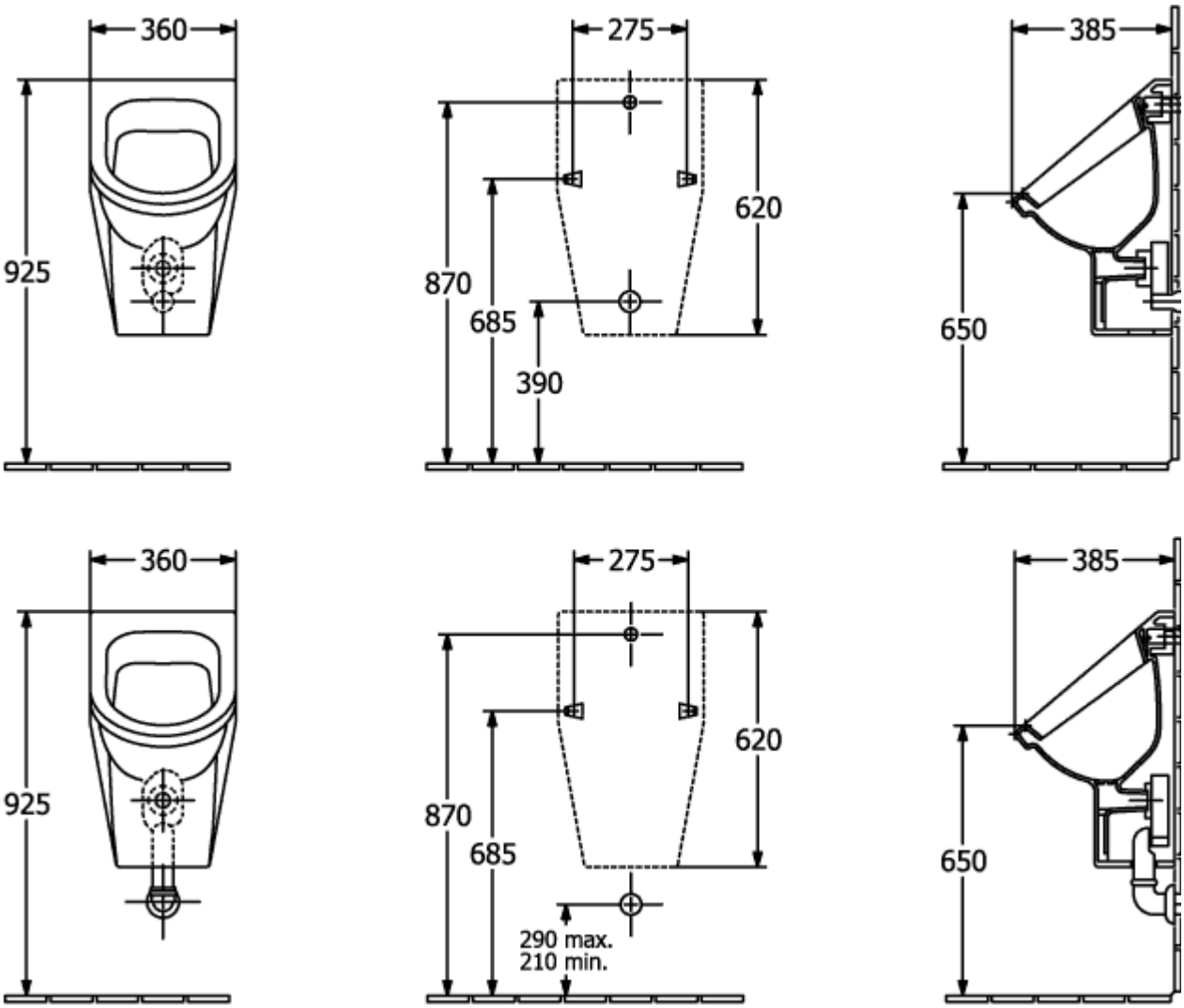

55742001

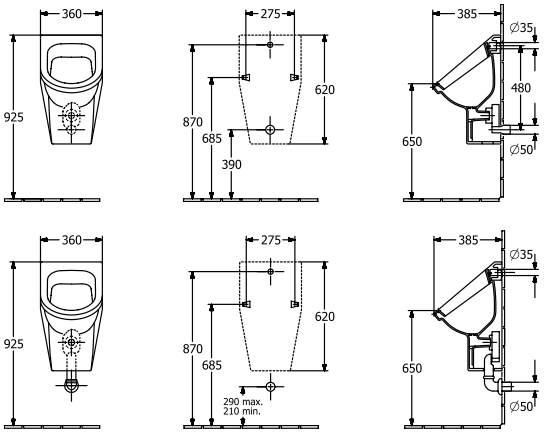
360
925
275
870
685
390
620
385
∅35
480
650
∅50
360
925
275
870
685
290 max.
210 min.
620
385
∅35
650
∅50