VICARE LAVABO VICARE RECTANGULAR

INFORMACIÓN DEL PRODUCTO

Título del artículo	Villeroy & Boch ViCare Lavabo ViCare, 650 x 550 x 190 mm, Blanco CeramicPlus, con rebosadero
Número de artículo	517867R1
Montaje / tipo de montaje	Montado en pared
Suministro	1 x lavabo
Profundidad en mm	550
Anchura en mm	650
Altura en mm	190
Profundidad interior	100
Colección	ViCare
Material	Cerámica sanitaria
surface	brillo
Nombre del color de la pintura	Blanco CeramicPlus
Con rebosadero	Si
Forma	Rectangular
Nombre del color	Blanco
Superficie antibacteriana (con AntiBac)	No
Fácil limpieza de las superficies (CeramicPlus)	Si
Número de orificios taladrados para grifos	1
Número de lavabos	1

TECHNICAL DRAWINGS

517867R1

DE

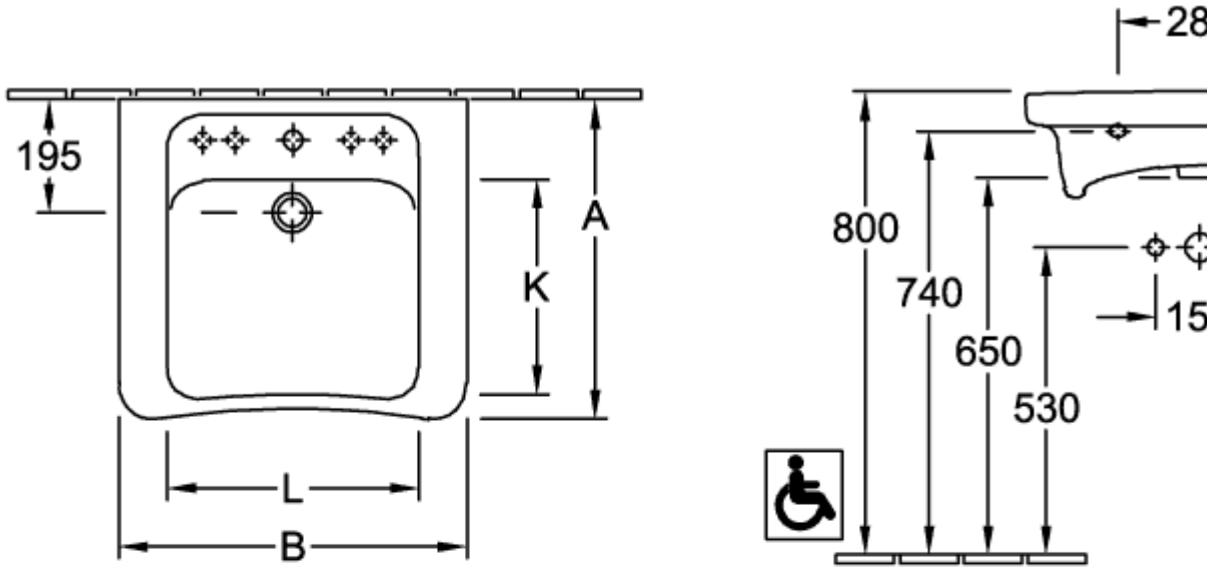

FR+

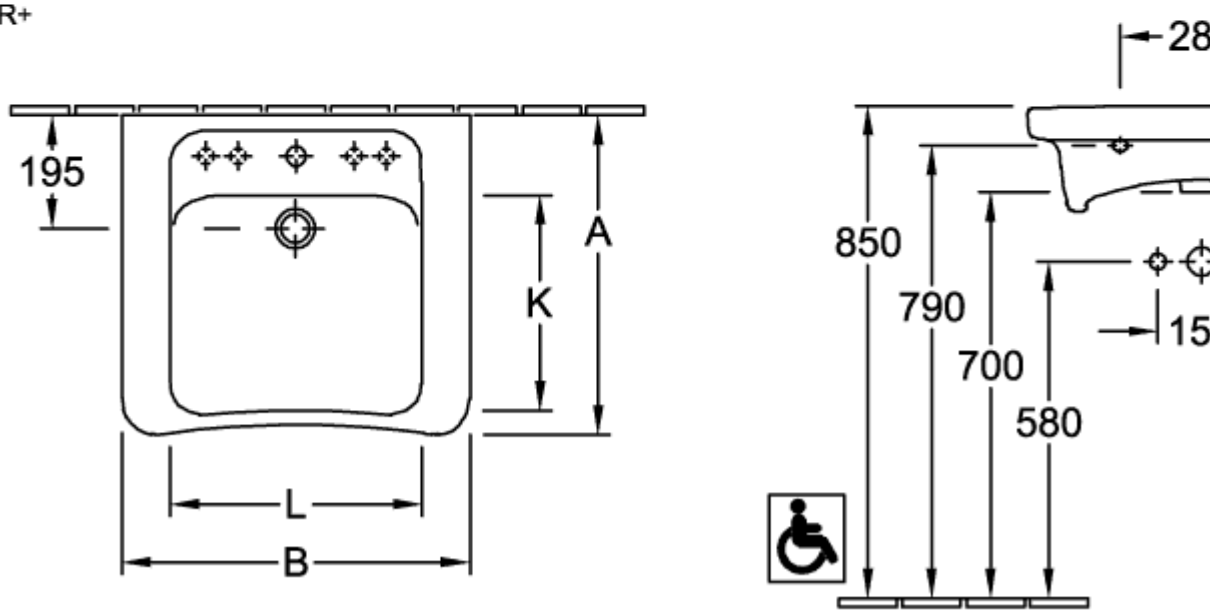

	A	B	K	L
5178 60 / 61 / 62 / 63	555	600	370	435
5178 65 / 66 / 67 / 68	550	650	375	480

517867R1

DE

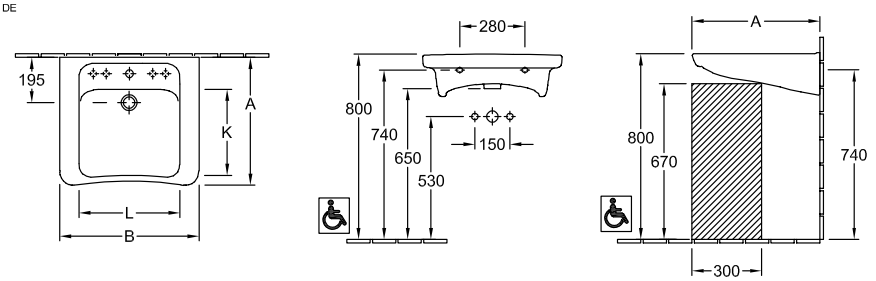

FR+

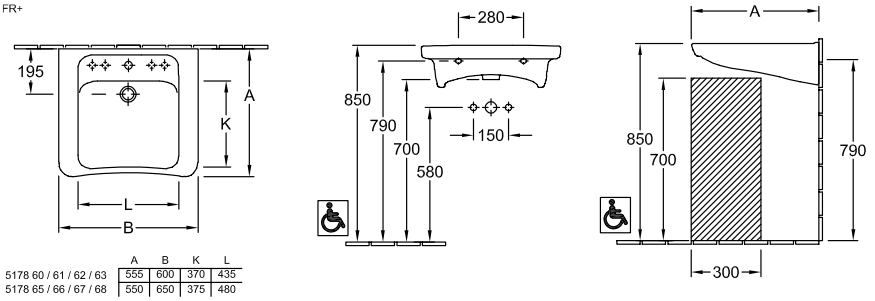

	A	B	K	L
5178 60 / 61 / 62 / 63	555	600	370	435
5178 65 / 66 / 67 / 68	550	650	375	480

517867R1

DE

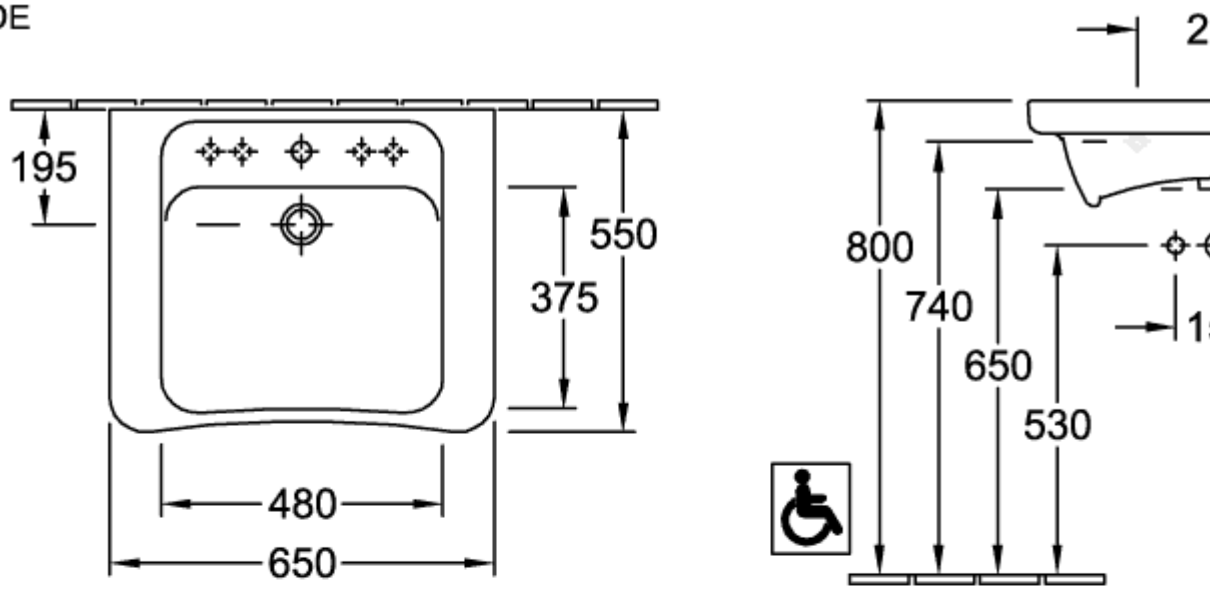

FR+

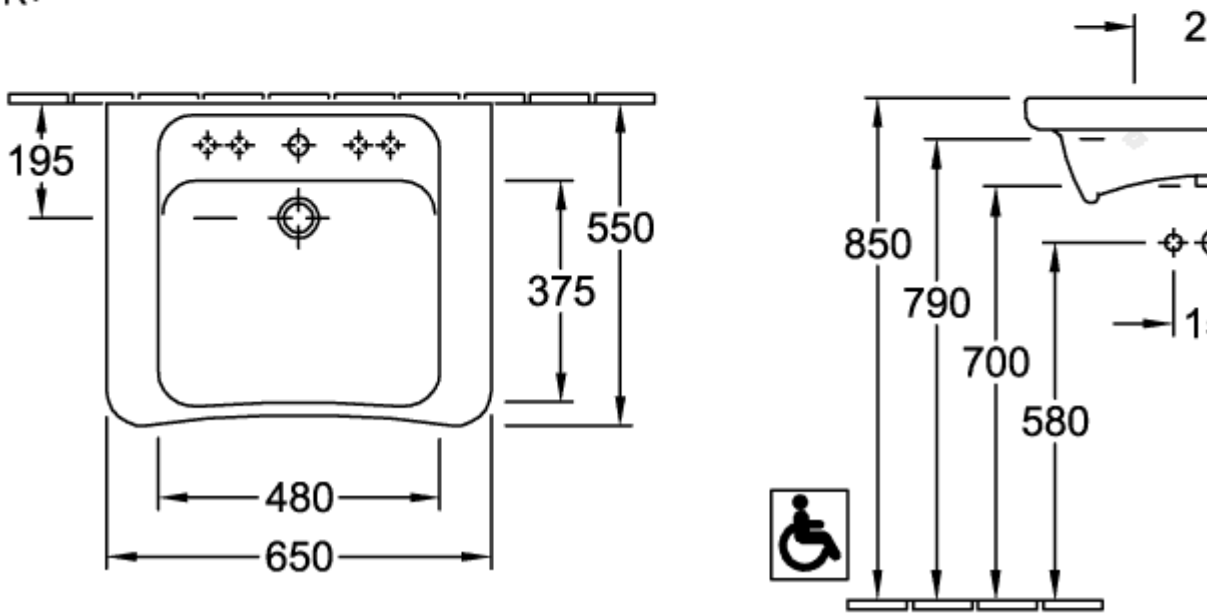

517867R1

DE

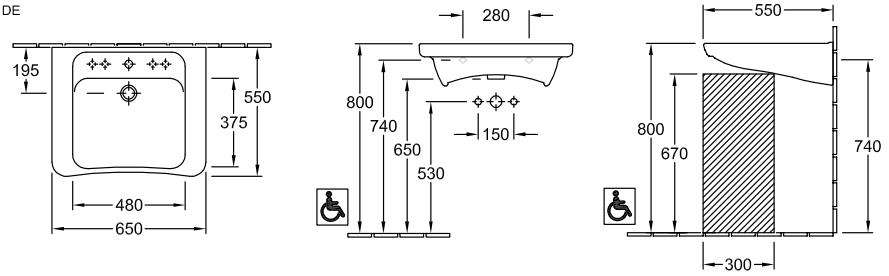
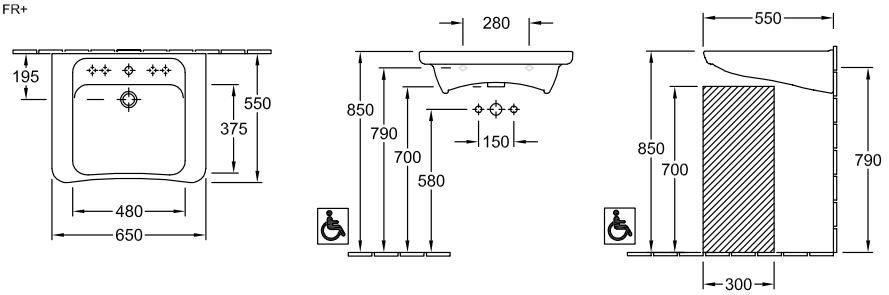
FR+