MEMENTO 2.0 LAVABO RECTANGULAR

INFORMACIÓN DEL PRODUCTO

Título del artículo	Villeroy & Boch Memento 2.0 Lavabo, 600 x 420 x 135 mm, Blanco, con rebosadero, pulido
Número de artículo	4A226G01
Montaje / tipo de montaje	Montado en pared
Suministro	1 x lavabo , 1 x plantilla para recortar
Profundidad en mm	420
Anchura en mm	600
Altura en mm	135
Profundidad interior	90
Colección	Memento 2.0
Adecuado para	Grifo mezclador de 3 orificios, Mobiliario de Villeroy&Boch a juego
Material	TitanCeram
surface	brillo
Nombre del color de la pintura	Blanco
Con rebosadero	Si
Forma	Rectangular
Nombre del color	Blanco
Superficie antibacteriana (con AntiBac)	No
Fácil limpieza de las superficies (CeramicPlus)	No
Número de orificios taladrados para grifos	1
Número de orificios pretaladrados	2
Parte inferior del lavabo	pulido
Número de lavabos	1

TECHNICAL DRAWINGS

4A226G01

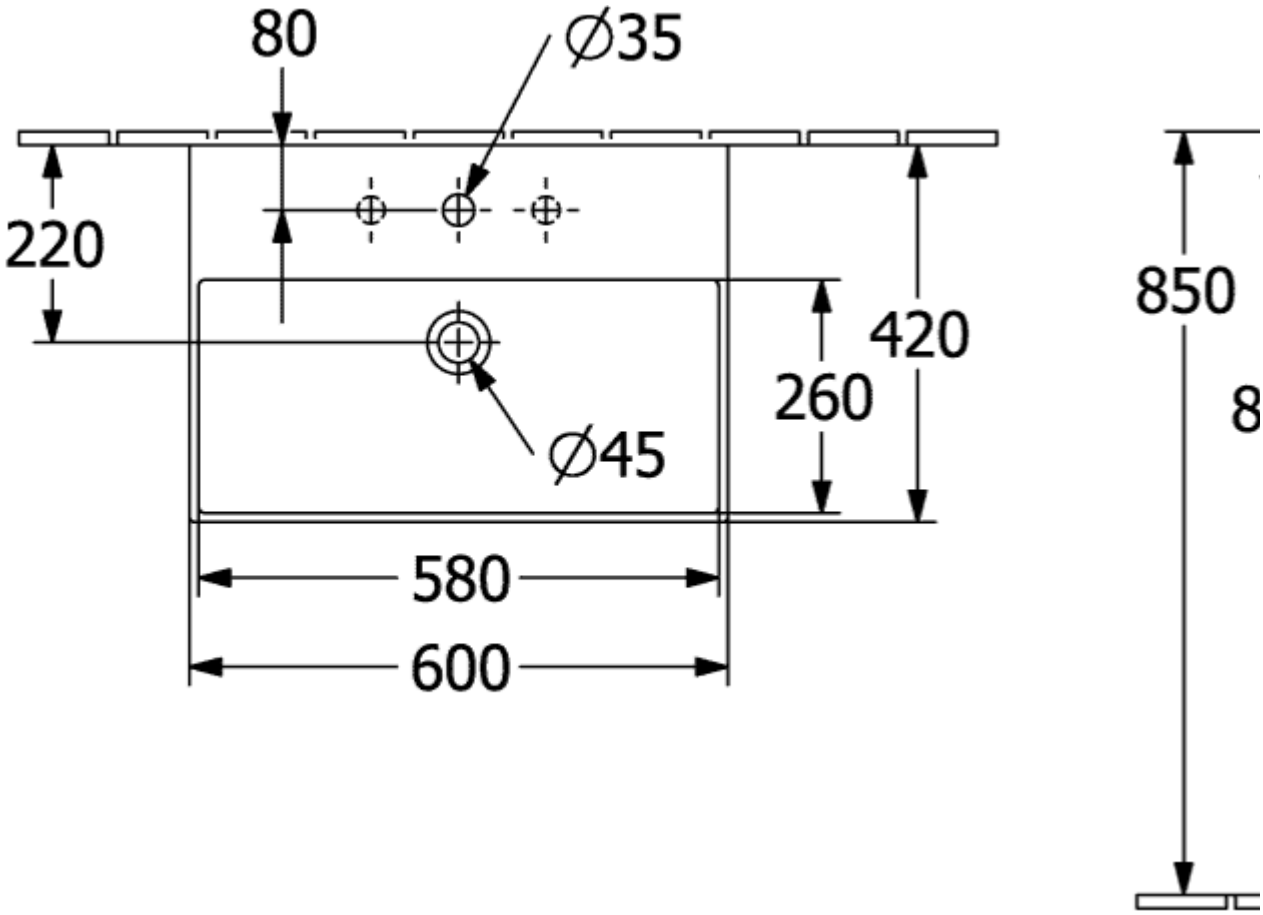
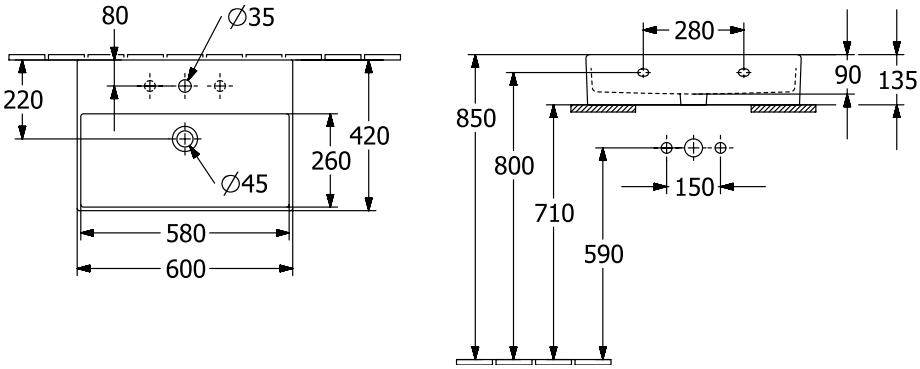
4A226G01