ARCHITECTURA LAVABO RECTANGULAR

INFORMACIÓN DEL PRODUCTO

Título del artículo	Villeroy & Boch Architectura Lavabo, 650 x 470 x 180 mm, Blanco, con rebosadero, pulido
Número de artículo	4188KG01
Montaje / tipo de montaje	Montado en pared
Suministro	1 x lavabo , 1 x plantilla para recortar
Profundidad en mm	470
Anchura en mm	650
Altura en mm	180
Profundidad interior	125
Colección	Architectura
Adecuado para	Grifo mezclador de 3 orificios
Material	Cerámica sanitaria
surface	brillo
Nombre del color de la pintura	Blanco
Con rebosadero	Si
Forma	Rectangular
Nombre del color	Blanco
Superficie antibacteriana (con AntiBac)	No
Fácil limpieza de las superficies (CeramicPlus)	No
Número de orificios taladrados para grifos	1
Número de orificios pretaladrados	2
Parte inferior del lavabo	pulido
Número de lavabos	1

TECHNICAL DRAWINGS

4188KG01

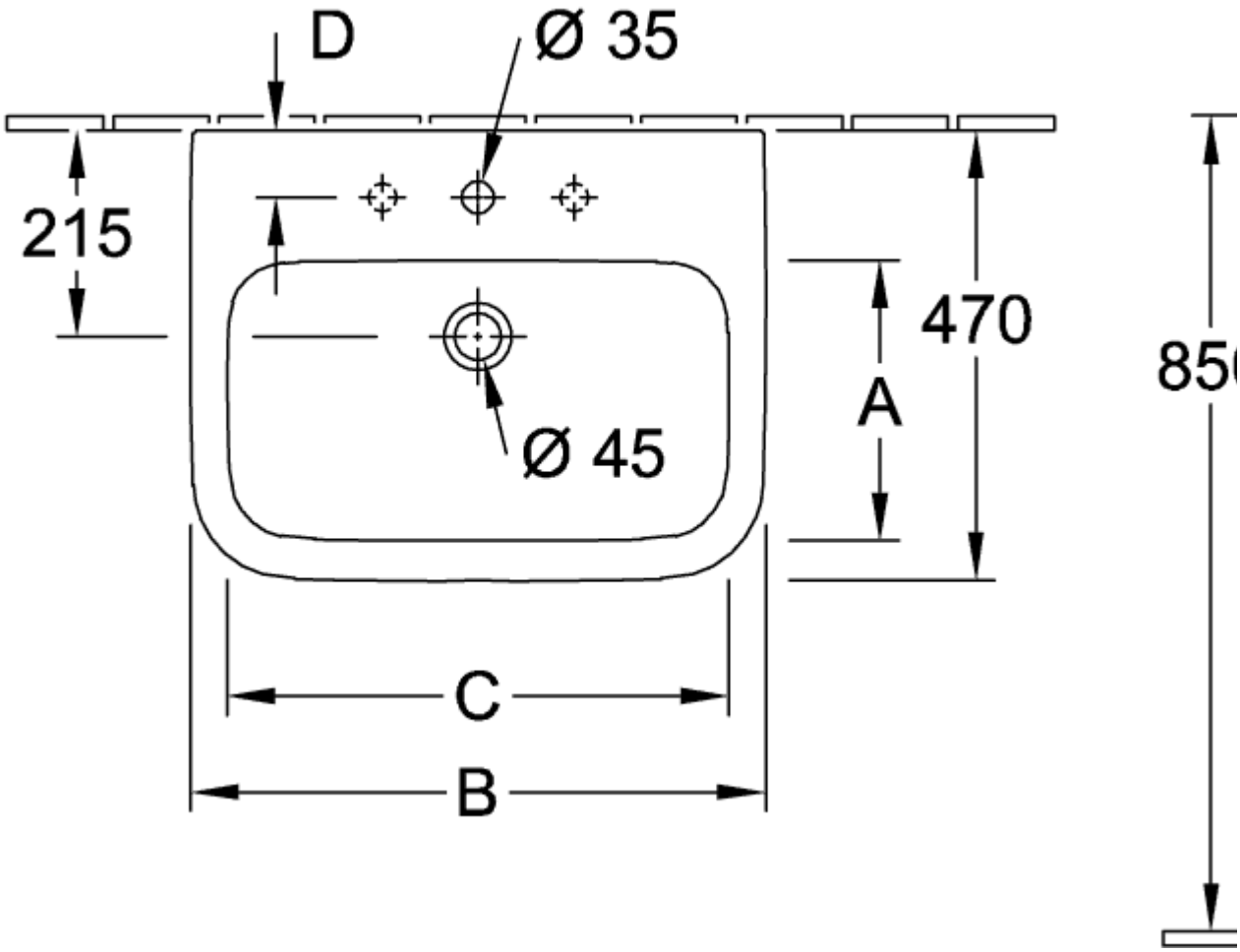

4188KG01

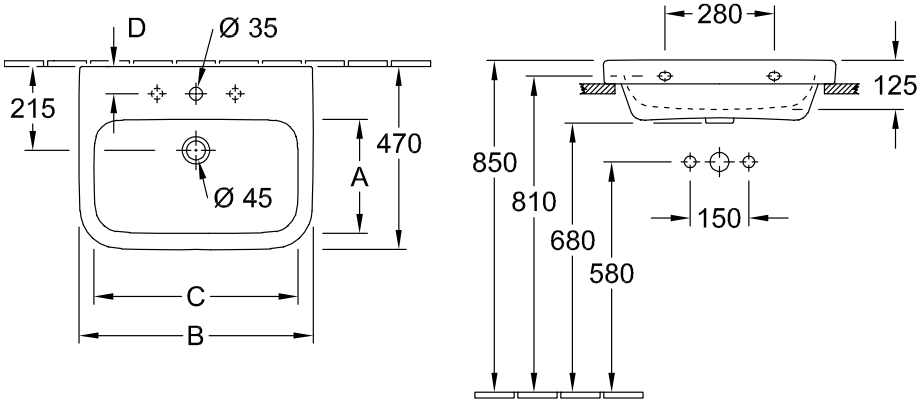

4188KG01

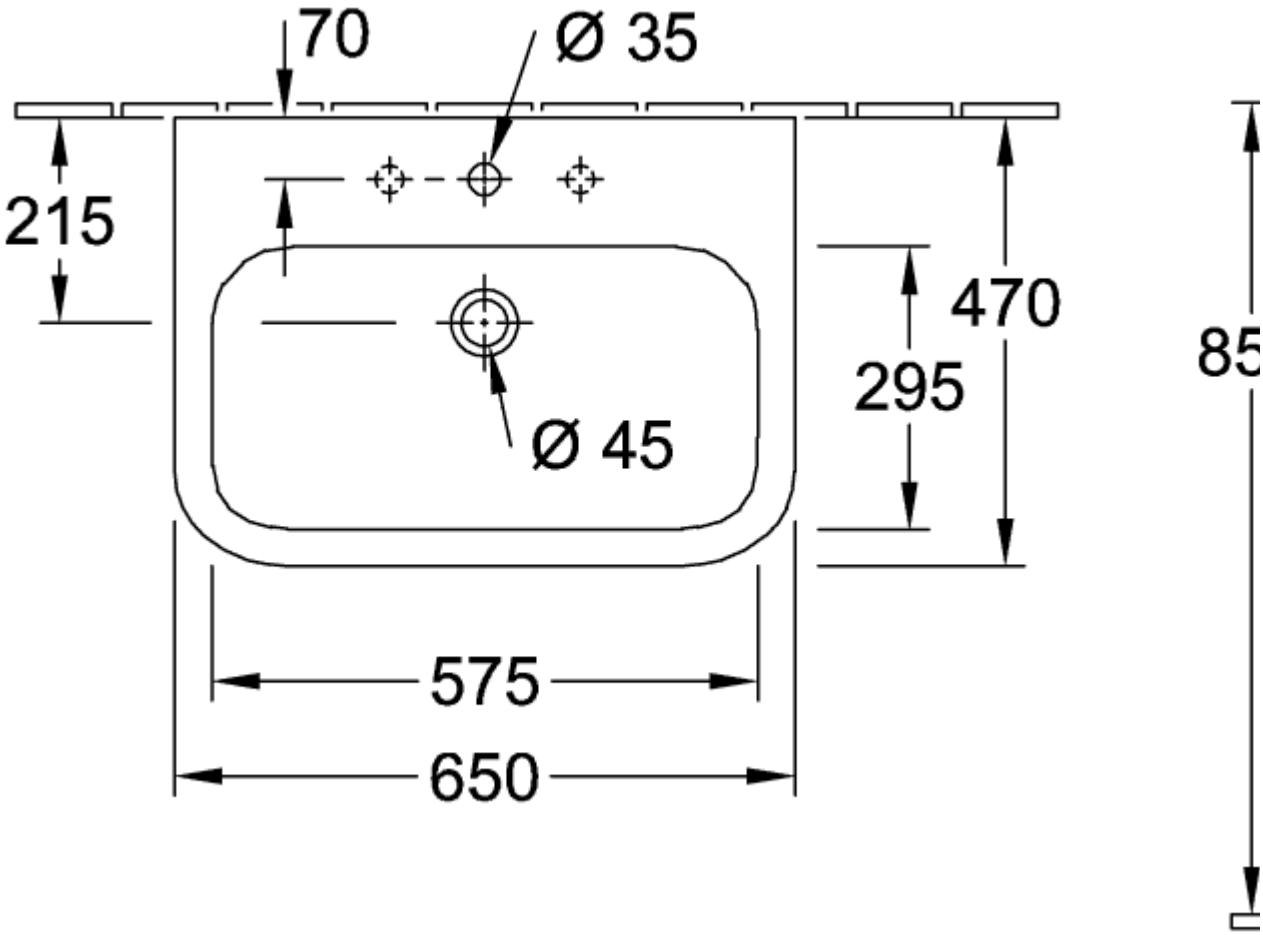
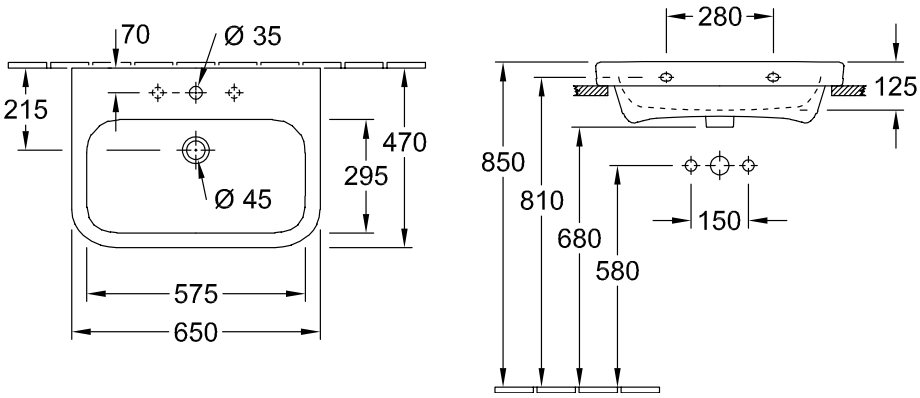
4188KG01