ARCHITECTURA LAVABO RECTANGULAR

INFORMACIÓN DEL PRODUCTO

Título del artículo	Villeroy & Boch Architectura Lavabo, 650 x 470 x 180 mm, Blanco, sin rebosadero
Número de artículo	41886601
Montaje / tipo de montaje	Montado en pared
Suministro	1 x lavabo
Profundidad en mm	470
Anchura en mm	650
Altura en mm	180
Profundidad interior	125
Colección	Architectura
Indicaciones grifos/orificio para el grifo	Atención: en los modelos sin rebosadero debe utilizarse una válvula de desagüe que no pueda cerrarse
Adecuado para	Grifo mezclador de 3 orificios
Material	Cerámica sanitaria
surface	brillo
Nombre del color de la pintura	Blanco
Con rebosadero	No
Forma	Rectangular
Nombre del color	Blanco
Superficie antibacteriana (con AntiBac)	No
Fácil limpieza de las superficies (CeramicPlus)	No
Número de orificios taladrados para grifos	1
Número de orificios pretaladrados	2
Número de lavabos	1

TECHNICAL DRAWINGS

41886601

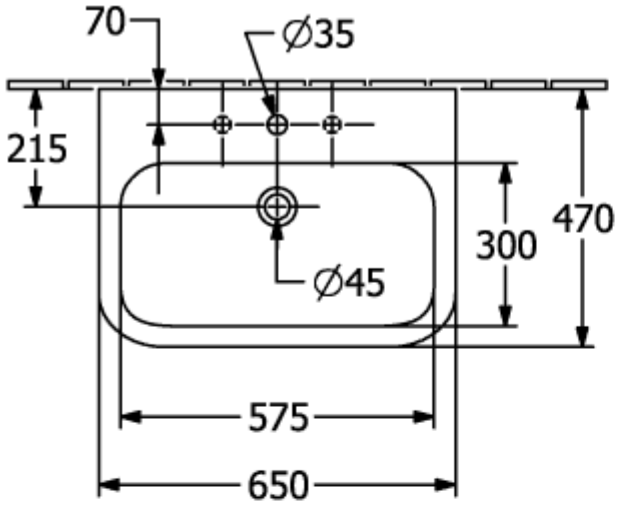

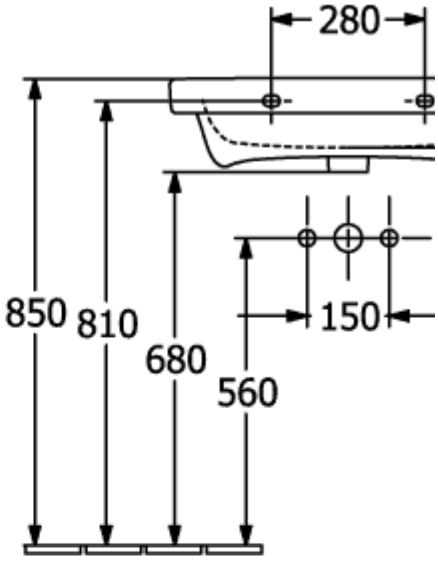

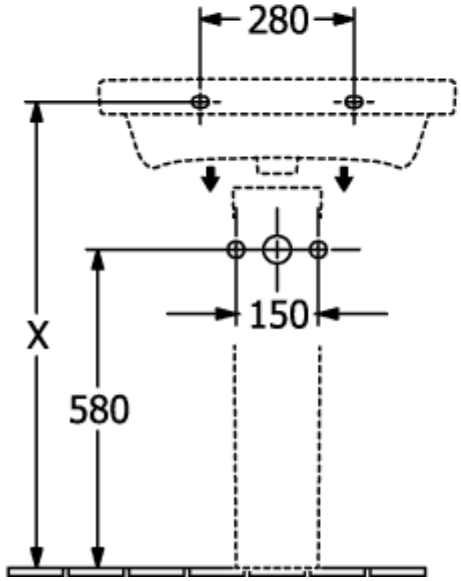

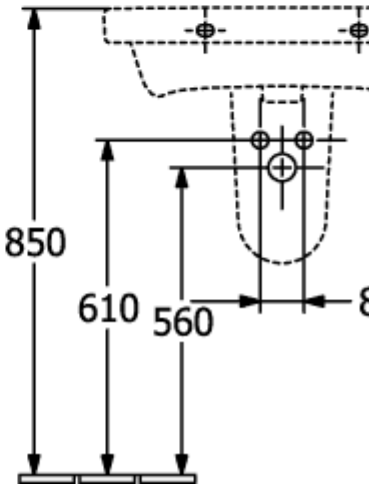

41886601

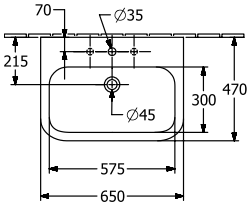
70
∅35
215
300
470
∅45
575
650

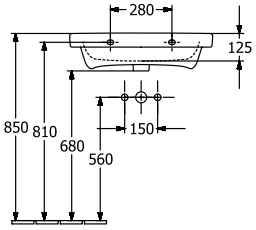
280
125
850
810
680
560
150

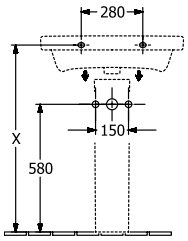
280
X
150
580

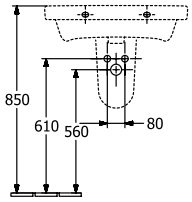
850
610
560
80