# ARCHITECTURA LAVABO RECTANGULAR

## INFORMACIÓN DEL PRODUCTO

| | |
|---|---|
| Título del artículo | Villeroy & Boch Architectura Lavabo, 650 x 470 x 180 mm, Blanco, con rebosadero |
| Número de artículo | 41886501 |
| Montaje / tipo de montaje | Montado en pared |
| Suministro | 1 x lavabo |
| Profundidad en mm | 470 |
| Anchura en mm | 650 |
| Altura en mm | 180 |
| Profundidad interior | 125 |
| Colección | Architectura |
| Adecuado para | Grifo mezclador de 3 orificios |
| Material | Cerámica sanitaria |
| surface | brillo |
| Nombre del color de la pintura | Blanco |
| Con rebosadero | Si |
| Forma | Rectangular |
| Nombre del color | Blanco |
| Superficie antibacteriana (con AntiBac) | No |
| Fácil limpieza de las superficies (CeramicPlus) | No |
| Número de orificios taladrados para grifos | 1 |
| Número de orificios pretaladrados | 2 |
| Número de lavabos | 1 |

## TECHNICAL DRAWINGS

**41886501**

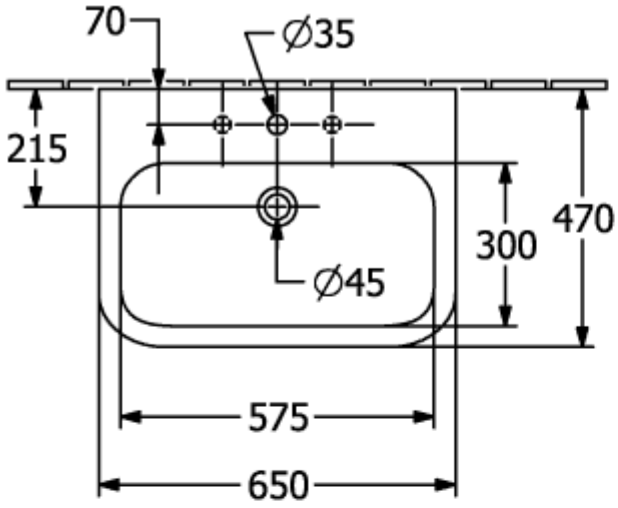


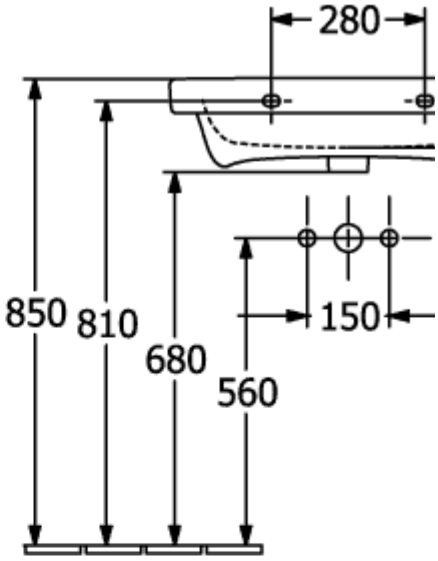


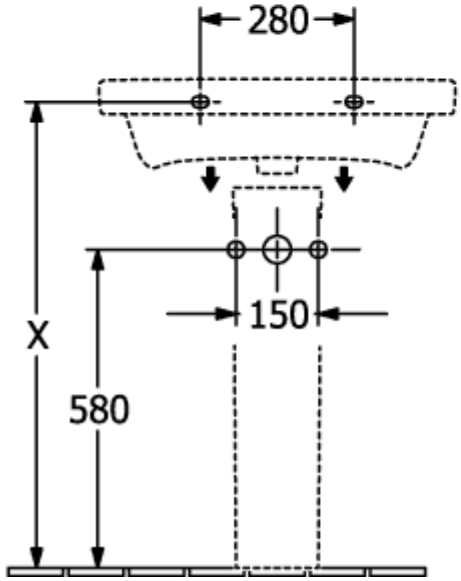


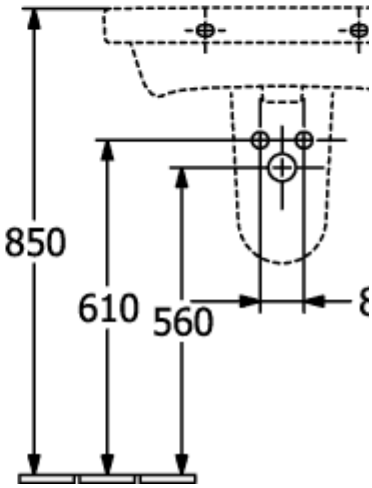

# 41886501

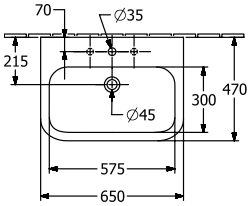
70
∅35
215
300
470
∅45
575
650

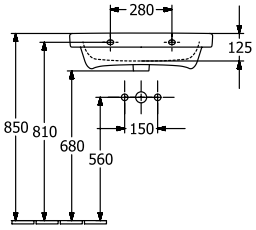
280
125
850
810
680
560
150

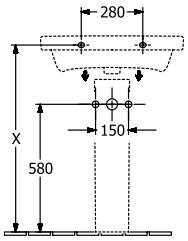
280
X
150
580

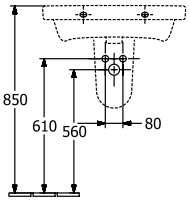
850
610
560
80